Հ Ա Յ Ա Ս Տ Ա Ն Ի   Հ Ա Ն Ր Ա Պ Ե Տ Ո Ւ Թ Յ Ո Ւ Ն

«Կ Ա Պ Ի Տ Ա Լ   Դ Ի Զ Ա Յ Ն» ՍՊԸ

ՊԱՏՎԻՐԱՏՈՒ՝ ԵՐԵՎԱՆԻ ՔԱՂԱՔԱՊԵՏԱՐԱՆ

ՊԱՅՄԱՆԱԳԻՐ՝ N ԵՔ-ՀԲՄԽԱՇՁԲ-22/24

Ա Շ Խ Ա Տ Ա Ն Ք Ա Յ Ի Ն   Ն Ա Խ Ա Գ Ի Ծ

ԳԻՐՔ 1
ԱՇԽԱՏԱՆՔԱՅԻՆ ԳԾԱԳՐԵՐ

«ՀՀ Երևանի Մալաթիա-Սեբաստիա վարչական շրջանի Անդրանիկի փող. հ. 71 շենքի ետնամասի տարածքի վերակառուցման աշխատանքներ»

ԵՐԵՎԱՆ 2022

Օբյեկտ՝ «ՀՀ Երևանի Մալաթիա-Սեբաստիա վարչական շրջանի Անդրանիկի փող․ հ. 71 շենքի ետնամասի տարածքի վերակառուցման աշխատանքներ»

Ա Շ Խ Ա Տ Ա Ն Ք Ա Յ Ի Ն   Ն Ա Խ Ա Գ Ի Ծ

ԳԻՐՔ 1
ԱՇԽԱՏԱՆՔԱՅԻՆ ԳԾԱԳՐԵՐ

«ԿԱՊԻՏԱԼ ԴԻԶԱՅՆ» ՍՊԸ ՏՆՕՐԵՆ՝ Է.Դավթյան

<u>ԲԱՑԱՏՐԱԳԻՐ</u>

Նախագծով կատարվել է «ՀՀ, Երևան քաղաքի Մալաթիա-Սեբաստիա վարչական շրջանի Անդրանիկի փող h. 71 շենքի ետնամասի տարածքի վերակառուցման աշխատանքներ» աշխատանքային նախագիծը: Նախագիծը համապատասխանում է տվյալ ժամանակահատվածում ՀՀ-ում գործող նորմերին և ստանդարտներին:

Նախագիծը բաղկացած է 3 մասից`

- Ճարտարապետաշինարարական մաս
- Էլեկտրամոնտաժ
- Ոռոգում

Նախագծով նախատեսվում է իրականացնել հետևյալ հիմնական աշխատանքները.

<u>Քանդման և ապամոնտաժման աշխատանքներ</u>

Քանդել գոյություն ունեցող ասֆալտբետոնյա շերտը իր նախաշերտով:Քանդել գոյություն ունեցող աստիճանավանդակը և թեքահարթակը:Իրականացնել բետոնյա սալահատակի և բետոնյա միմքերի քանդման աշխատանքներ:Ապամոնտաժել նստարանները,աղբամանները, մարզասարքերը և մանկական խաղասարքերը:Քանդել բետոնյա եզրաքարերը 150*300 մմ չափսերով:Իրականացնել պողպատյա խողովակի ապամոնտաժման աշխատանքներ:

<u>Կառուցողական աշխատանքներ</u>

Տեղադրել նոր բետոնյա եզրաքարեր 200x70մմ չափսերով: Իրականացնել նոր բետոնյա ձևավոր սալիկներ 50մմ հաստությամբ: Տեղադրել նոր մետաղական նստարաններ,աղբամաններ,մանկական խաղասարքեր:Տեղադրել նոր մետաղական ճաղաշար:Տեղադրել նոր բետոնե եզրաքարեր 300x150մմ չափսերով և իրականացնել ա/բ-յա շերտ:Խաղահրապարակում և մարզահրապարակում իրականացնել միաձույլ ռետինե հատակ:Կատարել բազալտե սալիկներով հատակների երեսապատման աշխատանքներ:Կառուցել նոր աստիճանավանդակ և թեքահարթակ և երեսապատել բազալտե սալերով 30մմ հաստությամբ:

Անհրաժեշտ է անցկացնել ներքին ոռոգման ցանց, նախատեսել ներքին լուսավորության ցանցի(LED լամպերով):

1. Մասնակիցների «Աշխատանքային ռեսուրսներ» և «Տեխնիկական միջոցներ», «Մասնագիտական փորձառություն» որակավորման չափանիշներին ներկայացվող պահանջները

- «Աշխատանքային ռեսուրսներ» որակավորման չափանիշ - մասնակցի աշխատակազմում պետք է ընդգրկված լինեն առնվազն`

Հ/Հ	Անվանումը	/որակավորումը, ոլորտը/	Քանակը /մարդ/	Աշխատանքային փորձ
1	Աշխղեկ	բարձրագույն կրթությամբ ինժեներ-շինարար / քաղացիական և արդյունաբերական շինարարություն	1	3 տարի
2	Ջոդող	ցանկացած	1	3 տարի
3	Ծեփագործ	ցանկացած	1	3 տարի
4	Հարդարման աշխատանքների մասնագետ (ներկարար)	ցանկացած	1	3 տարի
5	Սանտեխնիկ	ցանկացած	1	3 տարի
6	Էլեկտրիկ	ցանկացած	1	3 տարի
7	Բանվոր	ցանկացած	2	-

«Տեխնիկական միջոցներ» որակավորման չափանիշ – մասնակիցը պետք է ունենա հետևյալ տեխնիկական միջոցները.

Տեխնիկական միջոցի անվանումը	Տիպը	Պահանջվող քանակը
Ավտոինքնաթափ, բեռն. առնվազն 8տ	ցանկացած	1
Եռակցման ագրեգատ	ցանկացած	1
Հետահատ մուրճ	ցանկացած	2
Ձեռքի հարվածամուրճ	ցանկացած	2

2. Աշխատանքների կատարման համար պահանջվող լիցենզիան

աշխատանքների համար պահանջվում է հետևյալ լիցենզիայի տեսակները.
շինարարության իրականացում ըստ քաղաքաշինության հետևյալ ոլորտի`
-ԲՆԱԿԵԼԻ ՀԱՍԱՐԱԿԱԿԱՆ ԵՎ ԱՐՏԱԴՐԱԿԱՆ
-ԷՆԵՐԳԵՏԻԿ
-ՀԻԴՐՈՏԵԽՆԻԿԱԿԱՆ

3. ԺԱՄԿԵՏՆԵՐ

Կապալի օբյեկտի, դրա առանձին մասերի (կոնստրուկցիաներ և այլն) և օգտագործված նյութերի երաշխիքային

Հ/Հ	Նյութերի տեսակները	Երաշխիքային նվազագույն ժամկետ (տարի)
1	Մետաղ	30
2	Ապակի	5
3	Մետաղապլաստ	10
4	Հատակներ և դրանց առանձին նյութեր և շինվածքներ	10
5	Գաջ	20
6	Ցեմենտ	20
7	Ավազ	20
8	Երեսպատման սալեր	10
9	Պոլիպրոպիլենային խողովակ	30
10	Մալուխ	25

«ՀՀ, Երևան քաղաքի Մալաթիա-Սեբաստիա վարչական շրջանի Անդրանիկի փող. h. 71 շենքի ետնամասի տարածքի վերակառուցման աշխատանքներ»

ՇԻՆԱՐԱՐԱԿԱՆ ԱՇԽԱՏԱՆՔՆԵՐԻ ԿԱՏԱՐՄԱՆ ԺԱՄԱՆԱԿԱՑՈՒՅՑ

ԱՇԽԱՏԱՆՔՆԵՐԻ ԱՆՎԱՆՈՒՄԸ	ՇԻՆԱՐԱՐԱԿԱՆ ԱՇԽԱՏԱՆՔՆԵՐԻ ԿԱՏԱՐՄԱՆ ԺԱՄԱՆԱԿԱՑՈՒՅՑԸ ԸՍՏ ԱՄԻՍՆԵՐԻ /ՄԵԿ ԲԱԺԱՆՈՒՄԸ` 30 ՕՐ/		
	1 /30 ՕՐ/	2 /30 ՕՐ/	3 /30 ՕՐ/
ՇԻՆ. ՄՈՆՏԱԺԱՅԻՆ ԱՇԽԱՏԱՆՔՆԵՐԻ ՆԱԽԱՊԱՏՐԱՍՏՄԱՆ ԱՇԽԱՏԱՆՔՆԵՐ			
ՔԱՆԴՄԱՆ ԱՇԽԱՏԱՆՔՆԵՐ			
ԿԱՌՈՒՑՄԱՆ ԱՇԽԱՏԱՆՔՆԵՐ			
ՀԱՅՏՆԱԲԵՐՎԱԾ ԹԵՐՈՒԹՅՈՒՆՆԵՐԻ ՎԵՐԱՑՄԱՆ, ՏԱՐԱԾՔԻ ՄԱՔՐՄԱՆ ԱՇԽԱՏԱՆՔՆԵՐ			
ԱՆՀՐԱԺԵՇՏ ՓԱՍՏԱԹՂԹԵՐԻ ՆԱԽԱՊԱՏՐԱՍՏՈՒՄ, ՇԱՀԱԳՈՐԾՄԱՆ ՀԱՆՁՆՈՒՄ			

<u>ՃՇ,ԷL,Ո ՏԵՍԱԿԱՆԻՇԻ ՀԻՄՆԱԿԱՆ</u>
<u>ԼՐԱԿԱԶՄԻ ԱՇԽԱՏԱՆՔԱՅԻՆ ԳԾԱԳՐԵՐԻ ՑԱՆԿ</u>

Հ/Հ	ԱՇԽԱՏԱՆՔԻ ԱՆՎԱՆՈՒՄԸ	Թերթի համարը
	<u>ՃԱՐՏԱՐԱՊԵՏԱՇԻՆԱՐԱՐԱԿԱՆ ՄԱՍ</u>	
1	ԲԱՑԱՏՐԱԳԻՐ, ԱՆՎԱՆԱՑԱՆԿ, ՏԵԽՆԻԿԱԿԱՆ ՄԱՍՆԱԳԻՐ, ԺԱՄԱՆԱԿԱՑՈՒՅՑ	ՃՇ-1
2	ՏԱՐԱԾՔԻ ԻՐԱՎԻՃԱԿԱՅԻՆ ՀԱՏԱԿԱԳԻԾ, Մ 1:2000	ՃՇ-2
3	ՏԱՐԱԾՔԻ ԻՐԱՎԻՃԱԿԱՅԻՆ ՀԱՏԱԿԱԳԻԾ, Մ 1:500	ՃՇ-3
4	ԱՌԿԱ ՎԻՃԱԿԻ ՅԱՏԱԿԱԳԻԾ /ԾԱԾԿՈՒՅԹՆԵՐԻ ՄԱԿՆԱՆՇՄԱՄԲ/	ՃՇ-4
5	ԱՌԿԱ ՎԻՃԱԿԻ ՅԱՏԱԿԱԳԻԾ /ՉԱՓԱԳՐՈՒԹՅՈՒՆ/	ՃՇ-5
6	ԲԱՐԵԿԱՐԳՄԱՆ ԱՇԽԱՏԱՆՔՆԵՐԻ ՅԱՏԱԿԱԳԻԾ /ԾԱԾԿՈՒՅԹՆԵՐԻ ՄԱԿՆԱՆՇՄԱՄԲ/	ՃՇ-6
7	ԲԱՐԵԿԱՐԳՄԱՆ ԱՇԽԱՏԱՆՔՆԵՐԻ ՅԱՏԱԿԱԳԻԾ /ՉԱՓԱԳՐՈՒԹՅՈՒՆ/	ՃՇ-7
8	ՋՐՈՒՑԱՐԱՆԻ ՍԵՂԱՆ ԵՎ ԱԹՈՌ, ՄԱՍՆԱԳՐԵՐ	ՃՇ-8
9	ՄԵՏԱՂԱԿԱՆ ՃԱՂԱՇԱՐԻ ԴՐՎԱԳ, ՀԱՆԳՈՒՅՑ «Ա», ՄԱՍՆԱԳԻՐ	ՃՇ-9
10	ՄԵՏԱՂԱԿԱՆ ԱՂԲԱՄԱՆ, ՆՅՈՒԹԱԾԽՍԻ ՄԱՆՍԱԳԻՐ	ՃՇ-10
11	ՆՍՏԱՐԱՆ, ՆՅՈՒԹԱԾԽԱՍԻ ՄԱՍՆԱԳԻՐ	ՃՇ-11
12	ԵԶՐԱՔԱՐԻ ՏԻՊԱՅԻՆ ԿՏՐՎԱԾՔՆԵՐ	ՃՇ-12
13	ԼՈՒՍԱՏՈՒՆԵՐԻ ՏԵՂԱԿԱՅՄԱՆ ՀԱՏԱԿԱԳԻԾ	ԷL-1
14	ԼՈՒՍԱՎՈՐՈՒԹՅԱՆ ՀԵՆԱՍՅԱՆ ՄՈՆՏԱԺՄԱՆ ՏԻՊԱՅԻՆ ԳԾԱԳԻՐ	ԷL-2
15	ՈՌՈԳՈՒՄ ԽՐԱՄՈՒՂՈՒ ՏԻՊԱՅԻՆ ԿՏՐՎԱԾՔ	Ո-1

ՆԱԽԱԳԾԱՅԻՆ ԸՆԿԵՐՈՒԹՅՈՒՆ`

«ԿԱՊԻՏԱԼ ԴԻԶԱՅՆ» ՍՊԸ
"CAPITAL DESIGN" LLC

ՆԱԽԱԳԾԻ ՀԱՍՑԵ`

ՄԱԼԱԹԻԱ-ՍԵԲԱՍՏԻԱ ՎԱՐՉԱԿԱՆ ՇՐՋԱՆԻ ԱՆԴՐԱՆԻԿԻ ՓՈՂ. Հ 71 ՇԵՆՔԻ ԵՏՆԱՄԱՍԻ ՏԱՐԱԾՔԻ ՎԵՐԱԿԱՌՈՒՑՄԱՆ ԱՇԽԱՏԱՆՔՆԵՐ

ՆԱԽԱԳԾԻ ԱՆՎԱՆՈՒՄԸ`

ԲԱՑԱՏՐԱԳԻՐ, ԱՆՎԱՆԱՑԱՆԿ, ՏԵԽՆԻԿԱԿԱՆ ՄԱՍՆԱԳԻՐ, ԺԱՄԱՆԱԿԱՑՈՒՅՑ

ԹԵՐԹ`	ԹԵՐԹԵՐ`	ՄԱՍՇՏԱԲ`
ՃՇ-1	15	1:150

ՏՆՕՐԵՆ`	Է. ԴԱՎԹՅԱՆ	
ՆԱԽԱԳԾՈՂ`	Ա. ԽԱՉԱՏՐՅԱՆ	
ՍՏՈՒԳԵՑ`	Է. ԴԱՎԹՅԱՆ	

ՏԱՐԱԾՔԻ ԻՐԱՎԻՃԱԿԱՅԻՆ ՀԱՏԱԿԱԳԻԾ, Մ 1:2000

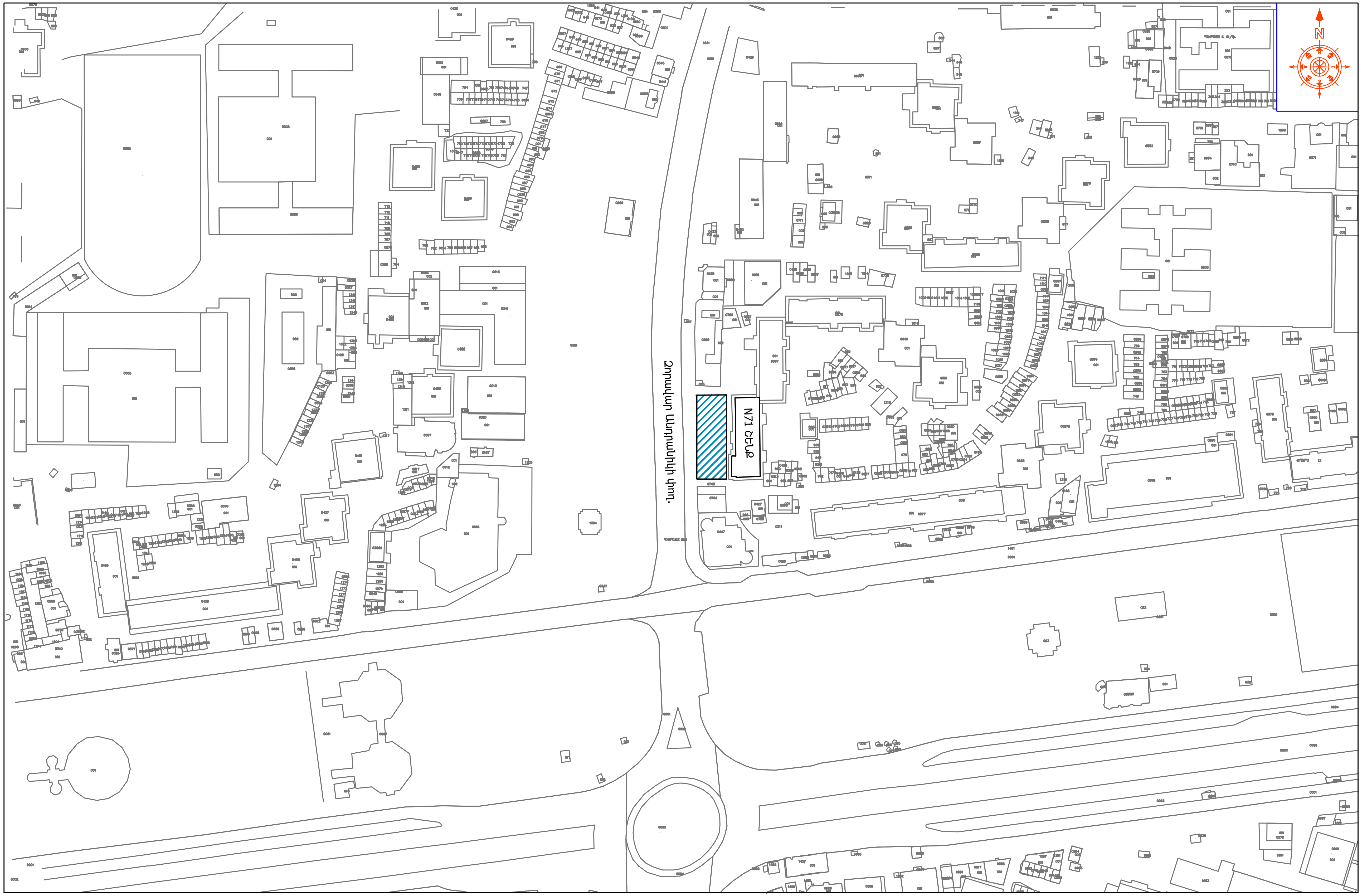

ՊԱՅՄԱՆԱԿԱՆ ՆՇԱՆՆԵՐ:

ՆԱԽԱԳԾԱՅԻՆ ԸՆԿԵՐՈՒԹՅՈՒՆ՝

«ԿԱՊԻՏԱԼ ԴԻԶԱՅՆ» ՍՊԸ
"CAPITAL DESIGN" LLC

ՆԱԽԱԳԾԻ ՀԱՍՑԵ՝

ՄԱԼԱԹԻԱ-ՍԵԲԱՍՏԻԱ ՎԱՐՉԱԿԱՆ ՇՐՋԱՆԻ ԱՆԴՐԱՆԻԿԻ ՓՈՂ. Ɀ 71 ՇԵՆՔԻ ԵՏՆԱՄԱՍԻ ՏԱՐԱԾՔԻ ՎԵՐԱԿԱՌՈՒՑՄԱՆ ԱՇԽԱՏԱՆՔՆԵՐ

ՆԱԽԱԳԾԻ ԱՆՎԱՆՈՒՄԸ՝

ՏԱՐԱԾՔԻ ԻՐԱՎԻՃԱԿԱՅԻՆ ՀԱՏԱԿԱԳԻԾ 1:2000

ԹԵՐԹ՝	ԹԵՐԹԵՐ՝	ՄԱՍՇՏԱԲ՝
ՃՇ-2	15	1:150
ՏՆՕՐԵՆ՝	Է. ԴԱՎԹՅԱՆ	
ՆԱԽԱԳԾՈՂ՝	Ա. ԽԱՉԱՏՐՅԱՆ	
ՍՏՈՒԳԵՑ՝	Է. ԴԱՎԹՅԱՆ	

ՏԱՐԱԾՔԻ ԻՐԱՎԻՃԱԿԱՅԻՆ ՀԱՏԱԿԱԳԻԾ, Մ 1:500

ՀԱՄԱՁԱՅՆԵՑՎԱԾ Է

ՄԱԼԱԹԻԱ -ՍԵԲԱՍՏԻԱ ՎԱՐՉԱԿԱՆ ՇՐՋԱՆԻ ՂԵԿԱՎԱՐԻ Ժ/Պ`____________________ Ա.ԱՎԵՏԻՍՅԱՆ

ՊԱՅՄԱՆԱԿԱՆ ՆՇԱՆՆԵՐ:

ՆԱԽԱԳԾԱՅԻՆ ԸՆԿԵՐՈՒԹՅՈՒՆ`		
«ԿԱՊԻՏԱԼ ԴԻԶԱՅՆ» ՍՊԸ "CAPITAL DESIGN" LLC		
ՆԱԽԱԳԾԻ ՀԱՍՑԵ`		
ՄԱԼԱԹԻԱ-ՍԵԲԱՍՏԻԱ ՎԱՐՉԱԿԱՆ ՇՐՋԱՆԻ ԱՆԴՐԱՆԻԿԻ ՓՈՂ. Յ 71 ՇԵՆՔԻ ԵՏՆԱՄԱՍԻ ՏԱՐԱԾՔԻ ՎԵՐԱԿԱՌՈՒՑՄԱՆ ԱՇԽԱՏԱՆՔՆԵՐ		
ՆԱԽԱԳԾԻ ԱՆՎԱՆՈՒՄԸ`		
ՏԱՐԱԾՔԻ ԻՐԱՎԻՃԱԿԱՅԻՆ ՀԱՏԱԿԱԳԻԾ 1:500		
ԹԵՐԹ`	ԹԵՐԹԵՐ`	ՄԱՍՇՏԱԲ`
ՃՇ-3	15	1:150
ՏՆՕՐԵՆ`	Է. ԴԱՎԹՅԱՆ	
ՆԱԽԱԳԾՈՂ`	Ա. ԽԱՉԱՏՐՅԱՆ	
ՍՏՈՒԳԵՑ`	Է. ԴԱՎԹՅԱՆ	

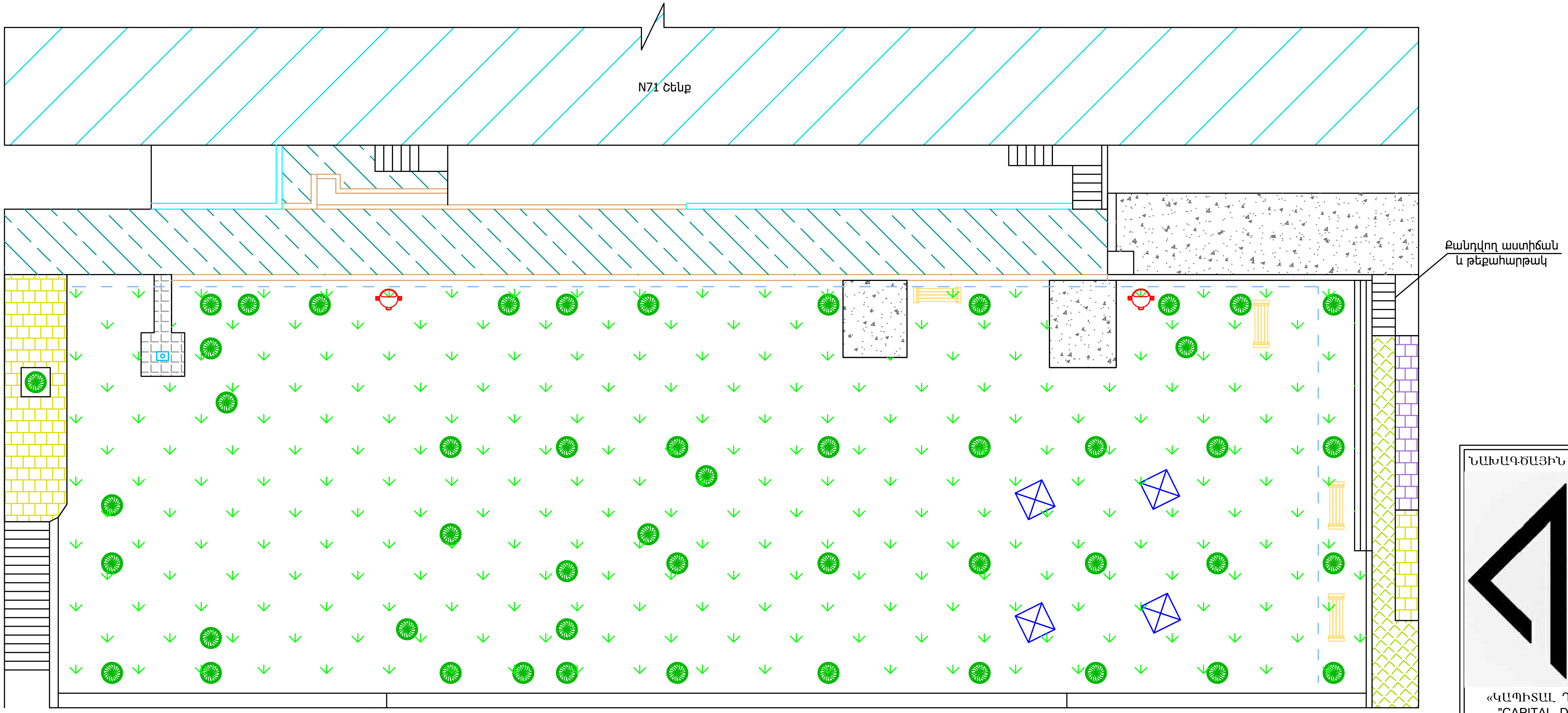

ՊԱՅՄԱՆԱԿԱՆ ՆՇԱՆՆԵՐ:

Քանդվող բազալտե սալահատակ- 4.8 քմ

Բետոնե եզրաքարերի ապամոնտաժում - 56 գմ

Բետոնյա սալահատակի քանդում - 3.5 քմ

Բետոնյա հատակի/հիմքերի/ քանդում - 7.8 խմ

Նստարանի ապամոնտաժում - 4 հատ

Աղբամանների ապամոնտաժում - 2 հատ

Մանկական խաղասարքերի ապամոնտաժում- 4 հատ

Ա/բ-յա շերտի քանդում - 110 քմ

Ապամոնտաժվող ջրամատ. խողովակ Փ50 - 68 գմ

Առկա ծառեր

Առկա բազալտե սալահատակ

Առկա բետոնե սալահատակ

ՆԱԽԱԳԾԱՅԻՆ ԸՆԿԵՐՈՒԹՅՈՒՆ՝

«ԿԱՊԻՏԱԼ ԴԻԶԱՅՆ» ՍՊԸ
"CAPITAL DESIGN" LLC

ՆԱԽԱԳԾԻ ՀԱՍՑԵ՝

ՄԱԼԱԹԻԱ-ՍԵԲԱՍՏԻԱ ՎԱՐՉԱԿԱՆ ՇՐՋԱՆԻ ԱՆԴՐԱՆԻԿԻ ՓՈՂ. Յ 71 ՇԵՆՔԻ ԵՏՆԱՄԱՍԻ ՏԱՐԱԾՔԻ ՎԵՐԱԿԱՌՈՒՑՄԱՆ ԱՇԽԱՏԱՆՔՆԵՐ

ՆԱԽԱԳԾԻ ԱՆՎԱՆՈՒՄԸ՝

ԱՌԿԱ ՎԻՃԱԿԻ ՀԱՏԱԿԱԳԻԾ /ԾԱԾԿՈՒՅԹՆԵՐԻ ՄԱԿՆԱՆՇՄԱՄԲ/

ԹԵՐԹ՝	ԹԵՐԹԵՐ՝	ՄԱՍՇՏԱԲ՝
ՃՇ-4	15	1:250

ՏՆՕՐԵՆ՝	Է. ԴԱՎԹՅԱՆ	
ՆԱԽԱԳԾՈՂ՝	Ա. ԽԱՉԱՏՐՅԱՆ	
ՍՏՈՒԳԵՑ՝	Է. ԴԱՎԹՅԱՆ	

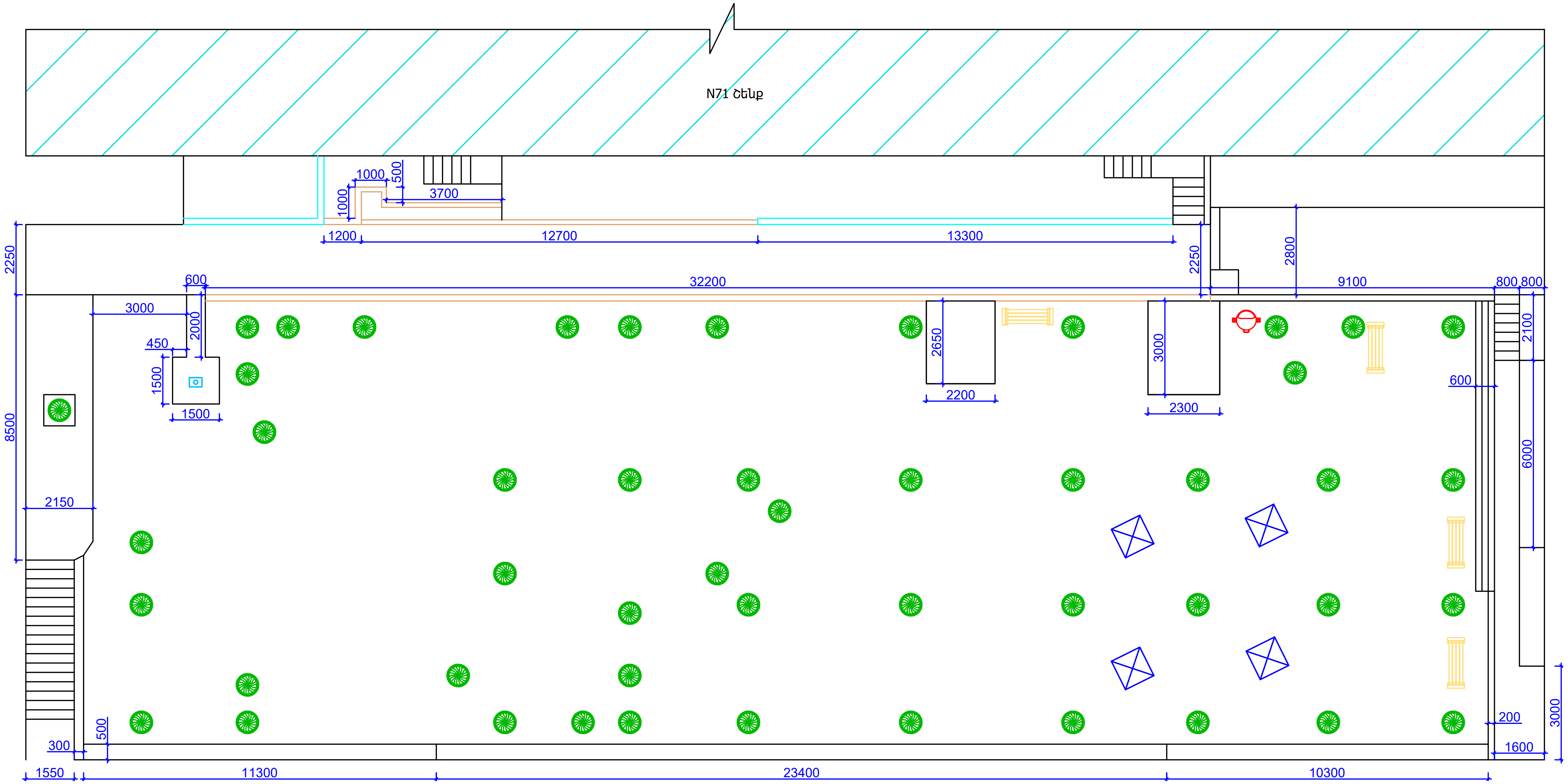

ՆԱԽԱԳԾԱՅԻՆ ԸՆԿԵՐՈՒԹՅՈՒՆ՝

«ԿԱՊԻՏԱԼ ԴԻԶԱՅՆ» ՍՊԸ
"CAPITAL DESIGN" LLC

ՆԱԽԱԳԾԻ ՀԱՍՑԵ՝

ՄԱԼԱԹԻԱ-ՍԵԲԱՍՏԻԱ ՎԱՐՉԱԿԱՆ ՇՐՋԱՆԻ ԱՆԴՐԱՆԻԿԻ ՓՈՂ. Դ 71 ՇԵՆՔԻ ԵՏՆԱՄԱՍԻ ՏԱՐԱԾՔԻ ՎԵՐԱԿԱՌՈՒՑՄԱՆ ԱՇԽԱՏԱՆՔՆԵՐ

ՆԱԽԱԳԾԻ ԱՆՎԱՆՈՒՄԸ՝

ԱՌԿԱ ՎԻՃԱԿԻ ՀԱՏԱԿԱԳԻԾ
/ՉԱՓԱԳՐՈՒԹՅՈՒՆ/

ԹԵՐԹ՝	ԹԵՐԹԵՐ՝	ՄԱՍՇՏԱԲ՝
ՃՇ-5	15	1:250

ՏՆՕՐԵՆ՝	Է. ԴԱՎԹՅԱՆ	
ՆԱԽԱԳԾՈՂ՝	Ա. ԽԱՉԱՏՐՅԱՆ	
ՍՏՈՒԳԵՑ՝	Է. ԴԱՎԹՅԱՆ	

ՊԱՅՄԱՆԱԿԱՆ ՆՇԱՆՆԵՐ:

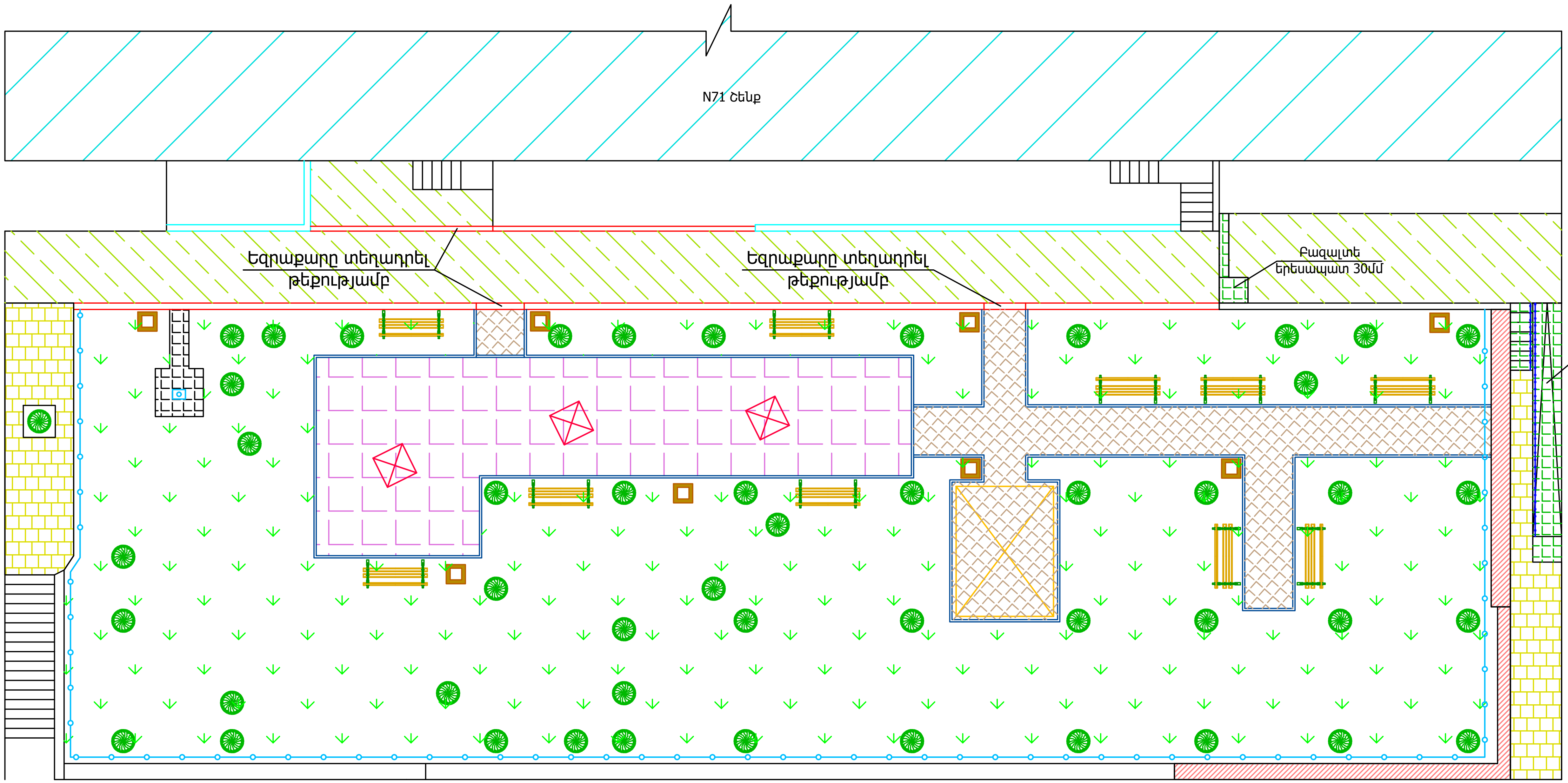

ՌԵՏԻՆԵ_ՅԱՏԱԿԻ ԴՐՎԱԳ

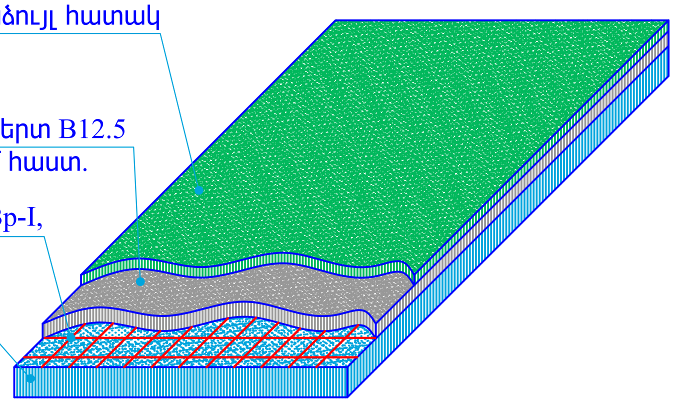

ՊՏՏՎՈՂ ԿԱՌՈՒՍԵԼ

ՃՈՃԱՆԱԿ ՃՈՃԱՆԱԿ

ՁՍՊԱՆԱԿՈՎ ՃՈՃԱՆԱԿ

ՇՂԹԱՆԵՐՈՎ ՃՈՃԱՆԱԿ

ՊԱՅՄԱՆԱԿԱՆ ՆՇԱՆՆԵՐ:

- Նոր բետոնե եզրաքարերի իրականացում 300x150մմ չափերով- 56 գմ
- Ա/բ-յա ծածկույթ 30մմ հաստ. - 135 քմ
- Նոր բետոնե եզրաքարերի իրականացում 200x70մմ չափերով- 148 գմ
- Բետոնյա ձևավոր սալիկներ - 62 քմ
- Ռետինե հատակ - 82 քմ
- Նոր խաղասարքեր - 3 հատ
- Նստարանների տեղադրում - 10 հատ
- Աղբամանների տեղադրում - 8 հատ
- Նոր մետաղյա զ/տաղավար 3x4մ - 1 հատ
- Բազալտե երեսապատ - 3.5 քմ
- Նոր մետաղական ճաղաշար -78 գծ.մ

ՆԱԽԱԳԾԱՅԻՆ ԸՆԿԵՐՈՒԹՅՈՒՆ՝		
«ԿԱՊԻՏԱԼ ԴԻԶԱՅՆ» ՍՊԸ "CAPITAL DESIGN" LLC		
ՆԱԽԱԳԾԻ ՀԱՍՑԵ՝		
ՄԱԼԱԹԻԱ-ՍԵԲԱՍՏԻԱ ՎԱՐՉԱԿԱՆ ՇՐՋԱՆԻ ԱՆԴՐԱՆԻԿԻ ՓՈՂ. Հ 71 ՇԵՆՔԻ ԵՏՆԱՄԱՍԻ ՏԱՐԱԾՔԻ ՎԵՐԱԿԱՌՈՒՑՄԱՆ ԱՇԽԱՏԱՆՔՆԵՐ		
ՆԱԽԱԳԾԻ ԱՆՎԱՆՈՒՄԸ՝		
ԲԱՐԵԿԱՐԳՄԱՆ ԱՇԽԱՏԱՆՔՆԵՐԻ ՀԱՏԱԿԱԳԻԾ /ԾԱԾԿՈՒՅԹՆԵՐԻ ՄԱԿՆԱՆՇՄԱՄԲ/		
ԹԵՐԹ՝	ԹԵՐԹԵՐ՝	ՄԱՍՇՏԱԲ՝
ՃՇ-6	15	1:250
ՏՆՕՐԵՆ՝	Է. ԴԱՎԹՅԱՆ	
ՆԱԽԱԳԾՈՂ՝	Ա. ԽԱՉԱՏՐՅԱՆ	
ՍՏՈՒԳԵՑ՝	Է. ԴԱՎԹՅԱՆ	

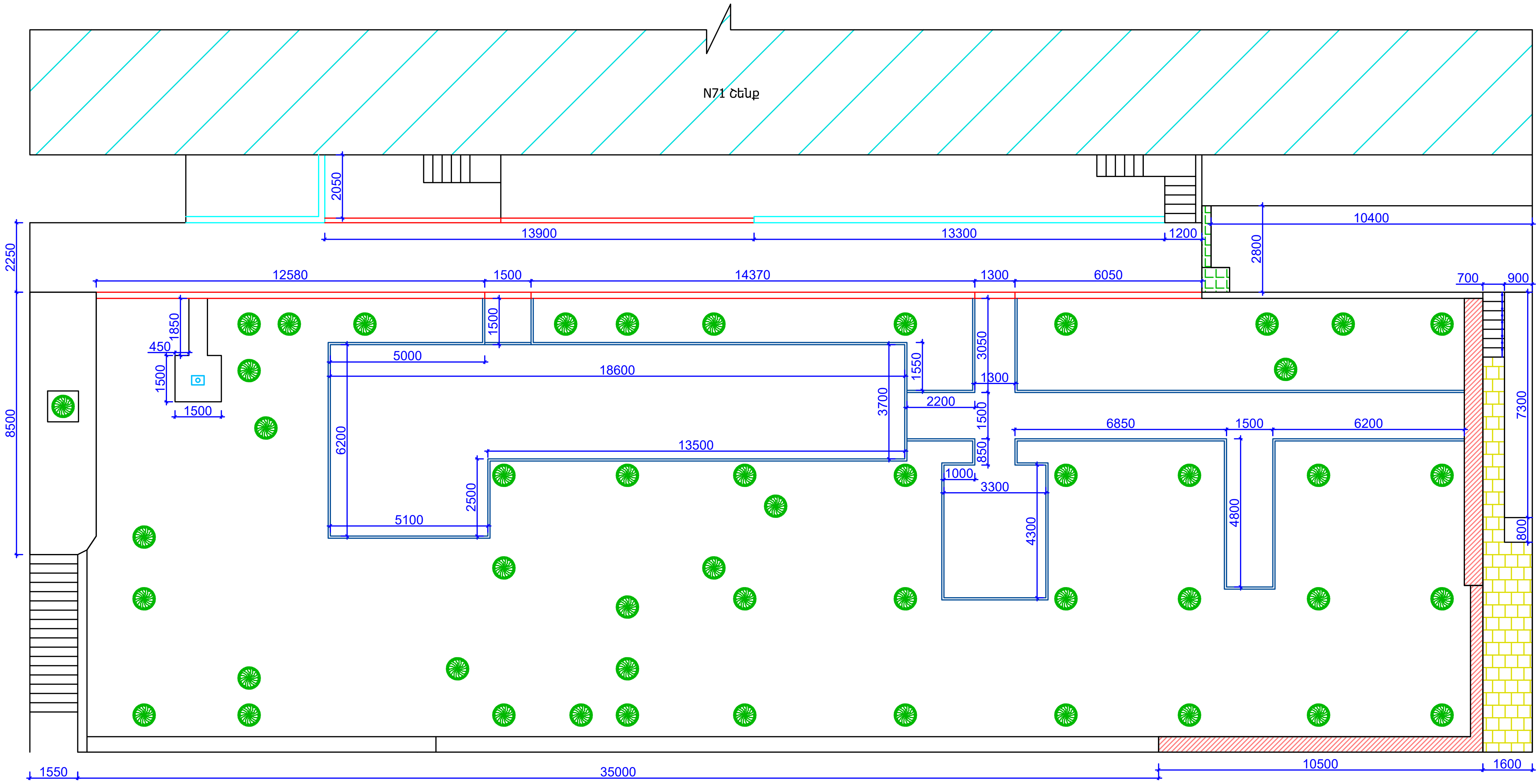

ՊԱՅՄԱՆԱԿԱՆ ՆՇԱՆՆԵՐ:

ՆԱԽԱԳԾԱՅԻՆ ԸՆԿԵՐՈՒԹՅՈՒՆ՝

«ԿԱՊԻՏԱԼ ԴԻԶԱՅՆ» ՍՊԸ
"CAPITAL DESIGN" LLC

ՆԱԽԱԳԾԻ ՀԱՍՑԵ՝

ՄԱԼԱԹԻԱ-ՍԵԲԱՍՏԻԱ ՎԱՐՉԱԿԱՆ ՇՐՋԱՆԻ ԱՆԴՐԱՆԻԿԻ ՓՈՂ. Դ 71 ՇԵՆՔԻ ԵՏՆԱՄԱՍԻ ՏԱՐԱԾՔԻ ՎԵՐԱԿԱՌՈՒՑՄԱՆ ԱՇԽԱՏԱՆՔՆԵՐ

ՆԱԽԱԳԾԻ ԱՆՎԱՆՈՒՄԸ՝

ԲԱՐԵԿԱՐԳՄԱՆ ԱՇԽԱՏԱՆՔՆԵՐԻ ՀԱՏԱԿԱԳԻԾ /ՉԱՓԱԳՐՈՒԹՅՈՒՆ/

ԹԵՐԹ՝	ԹԵՐԹԵՐ՝	ՄԱՍՇՏԱԲ՝
ՃՇ-7	15	1:250

ՏՆՕՐԵՆ՝	Է. ԴԱՎԹՅԱՆ	
ՆԱԽԱԳԾՈՂ՝	Ա. ԽԱՉԱՏՐՅԱՆ	
ՍՏՈՒԳԵՑ՝	Է. ԴԱՎԹՅԱՆ	

ՀԱՏԱԿԱԳԻԾ, Մ 1:50

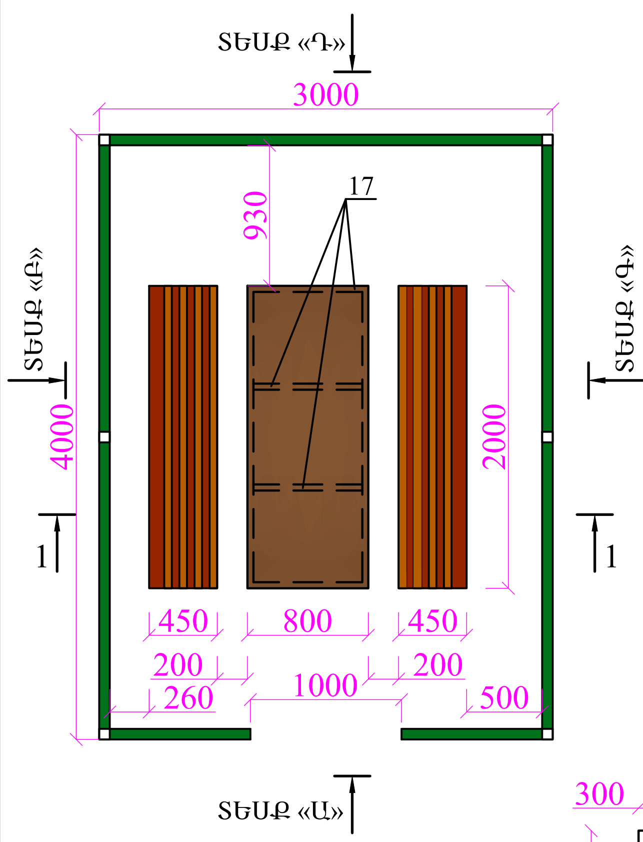

ՏԵՍՔ «Ա», Մ 1:50

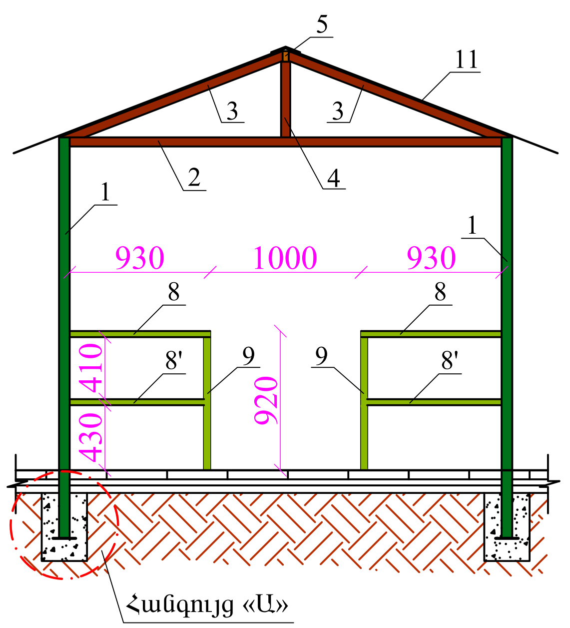

ՏԵՍՔ «Բ»,«Գ» Մ 1:50

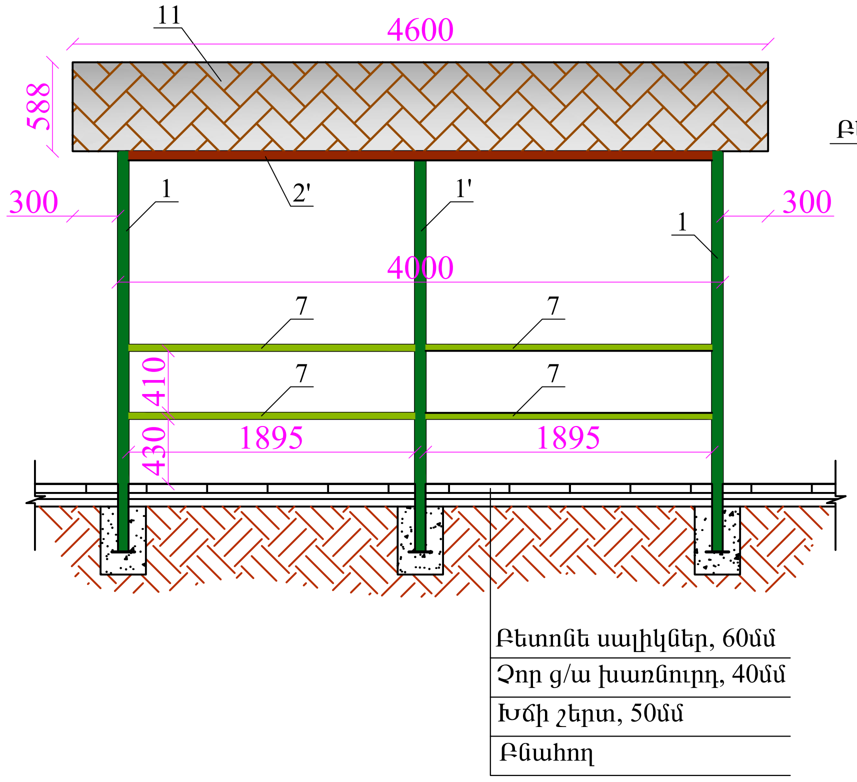

ՀԱՆԳՈՒՅՑ «Ա», Մ 1:20

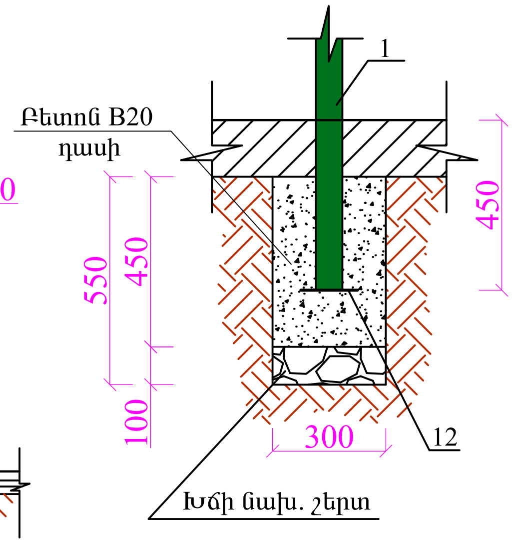

ՏԵՍՔ «Դ», Մ 1:50

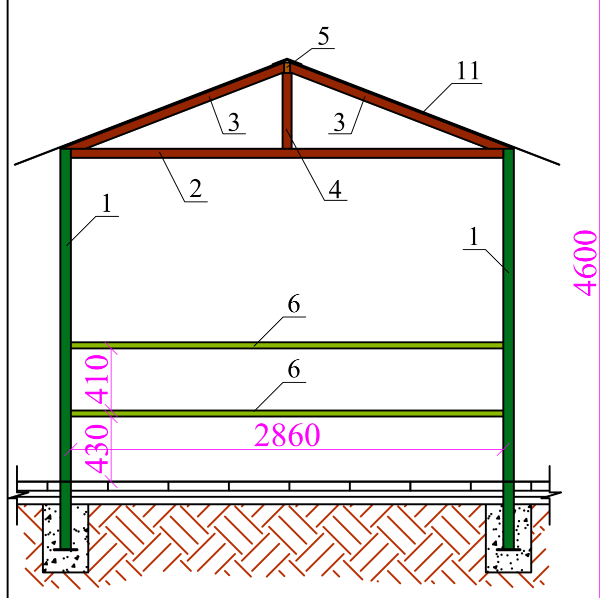

ՏԱՆԻՔԻ ՀԱՏԱԿԱԳԻԾ, Մ 1:50

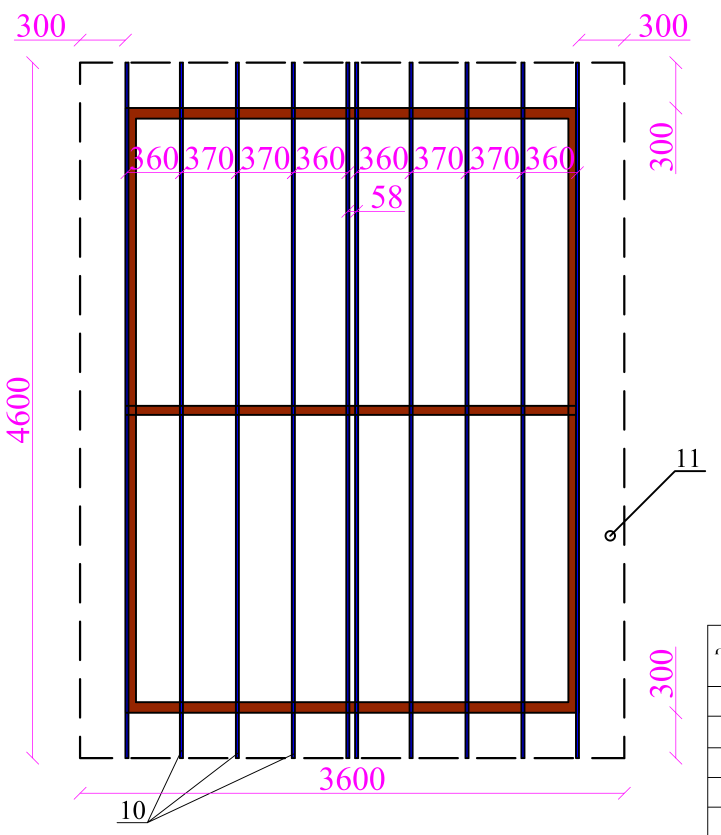

ՄԵՏԱՂԱԿԱՆ ՆՍՏԱՐԱՆ, Մ 1:25

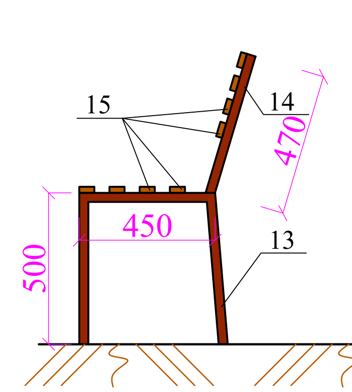

ՄԵՏԱՂԱԿԱՆ ՍԵՂԱՆ /800x2000մմ/, Մ 1:25

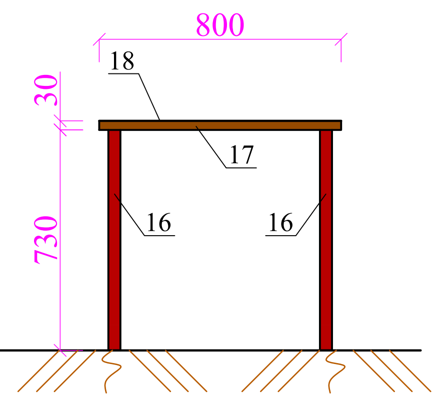

ՏԱՆԻՔԻ ՀԱՆԳՈՒՅՑ, Մ 1:25

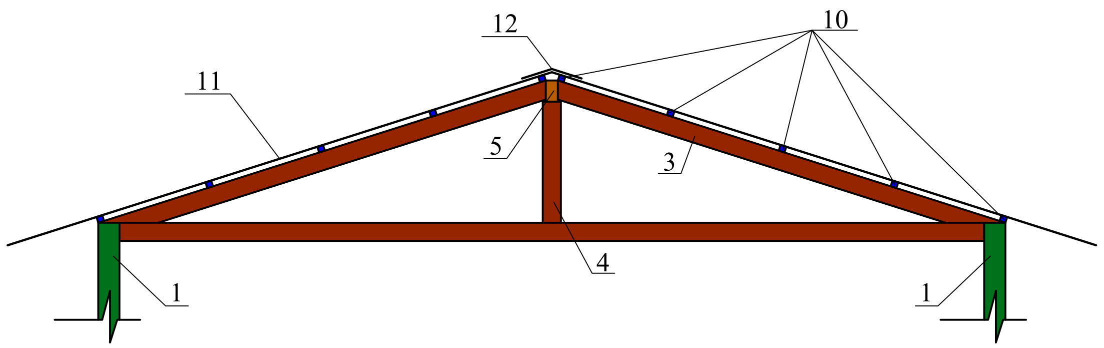

ՋՐՈՒՑԱՐԱՆ 4.0 x 3.0 Մ ԱՐՏԱՔԻՆ ՉԱՓԵՐՈՎ

Դիրք	Նշանակումը	Անվանումը		Քան., հատ	1 գմ-ի քաշը, կգ	Ընդհ. քաշը, կգ
1	ГОСТ 8639-82	□ 70x70x3	L = 2650	4	6.27	66.46
1′	———"———	□70x70x3	L = 2590	2	6.27	32.48
2	ГОСТ 8645-92	□60x40x3	L = 2860	3	4.40	37.75
2′	———"———	□60x40x3	L = 3860	2	4.40	33.97
3	———"———	□60x40x3	L = 1590	6	4.40	41.98
4	———"———	□60x40x3	L = 500	3	4.40	6.60
5	———"———	□70x40x3	L = 4100	1	4.87	19.97
6	———"———	□70x40x3	L = 2860	2	4.87	27.86
7	———"———	□70x40x3	L = 1895	8	4.87	73.83
8	———"———	□70x40x3	L = 930	2	4.87	9.06
8′	———"———	□70x40x3	L = 890	2	4.87	8.67
9	———"———	□70x40x3	L = 920	2	4.87	8.96
10	ГОСТ 8639-82	□20x20x2	L = 4600	10	1.075	49.45
11	Մետաղական կղմինդր - 18.0 $մ^2$					
12	ГОСТ 19903-74	Մետ. թիթեղ -150x6 L=150մմ		6	1 հատը՝ 1.06 կգ	6.36
	Մետաղական մասերի երկտակ յուղաներկում՝ 511.34 կգ/մետաղ					
	Հիմքերի բետոնացում B20 դասի բետոնով՝ 0.243 $մ^3$					
	Խճի նախապատրաստական շերտ՝ 0.054 $մ^3$					

ՆՍՏԱՐԱՆ /2 հատի համար/

Դիրք	Նշանակումը	Անվանումը		Քան., հատ	1 գմ-ի քաշը, կգ	Ընդհ. քաշը, կգ
13	ГОСТ 8645-92	□ 50x30x3	L = 1450	6	3.36	29.23
14	———"———	□ 50x30x3	L = 470	6	3.36	9.48
15	Փայտե չորսուներ 50x20մմ L=2000մմ /16 հատ/՝ 0.032 $մ^3$					
	Մետաղական մասերի երկտակ յուղաներկում՝ 38.71 կգ/մետաղ					
	Փայտե մասերի երկտակ յուղաներկում՝ 4.48 $մ^2$					

ՄԵՏԱՂԱԿԱՆ ՍԵՂԱՆ /800x2000մմ/

Դիրք	Նշանակումը	Անվանումը		Քան., հատ	1 գմ-ի քաշը, կգ	Ընդհ. քաշը, կգ
16	ГОСТ 8639-82	□ 40x40x3	L = 760	4	3.36	10.21
17	———"———	□ 30x30x3	L = 7200	1	2.42	17.42
18	ГОСТ 19903-74	Մետ. թիթեղ -800x3 L=2000մմ		1	1 հատը՝ 37.68 կգ	37.68
	Մետաղական մասերի երկտակ յուղաներկում՝ 65.31 կգ/մետաղ					

ԾԱՆՈԹՈՒԹՅՈՒՆ

1. Եռակցումը կատարել Э-46 (ГОСТ 9467-75) մակնիշի էլեկտրոդներով
2. Բոլոր չափերը տրված են մմ-ով

ՆԱԽԱԳԾԱՅԻՆ ԸՆԿԵՐՈՒԹՅՈՒՆ՝		
«ԿԱՊԻՏԱԼ ԴԻԶԱՅՆ» ՍՊԸ "CAPITAL DESIGN" LLC		
ՆԱԽԱԳԾԻ ՀԱՍՑԵ՝		
ՄԱԼԱԹԻԱ-ՍԵԲԱՍՏԻԱ ՎԱՐՉԱԿԱՆ ՇՐՋԱՆԻ ԱՆԴՐԱՆԻԿԻ ՓՈՂ. Դ 71 ՇԵՆՔԻ ԵՏՆԱՄԱՍԻ ՏԱՐԱԾՔԻ ՎԵՐԱԿԱՌՈՒՑՄԱՆ ԱՇԽԱՏԱՆՔՆԵՐ		
ՆԱԽԱԳԾԻ ԱՆՎԱՆՈՒՄԸ՝		
ՋՐՈՒՑԱՐԱՆ ՍԵՂԱՆՈՎ, ՄԱՍՆԱԳՐԵՐ		
ԹԵՐԹ՝	ԹԵՐԹԵՐ՝	ՄԱՍՇՏԱԲ՝
ՃԾ-8	15	1:50
ՏՆՕՐԵՆ՝	Է. ԴԱՎԹՅԱՆ	
ՆԱԽԱԳԾՈՂ՝	Ա. ԽԱՉԱՏՐՅԱՆ	
ՍՏՈՒԳԵՑ՝	Է. ԴԱՎԹՅԱՆ	

ՄԵՏԱՂԱԿԱՆ ՃԱՂԱՇԱՐԻ ԴՐՎԱԳ, Մ 1:20

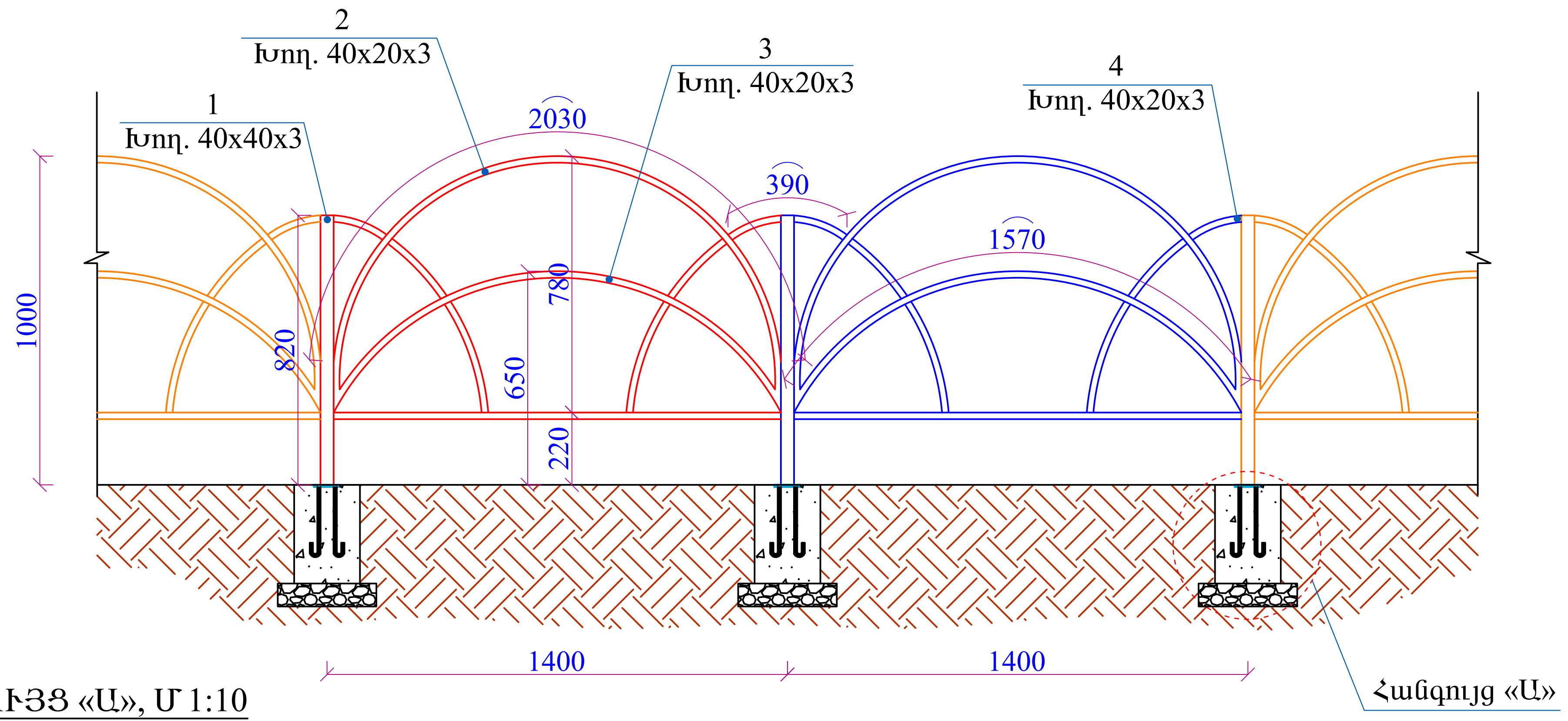

ՀԱՆԳՈՒՅՑ «Ա», Մ 1:10

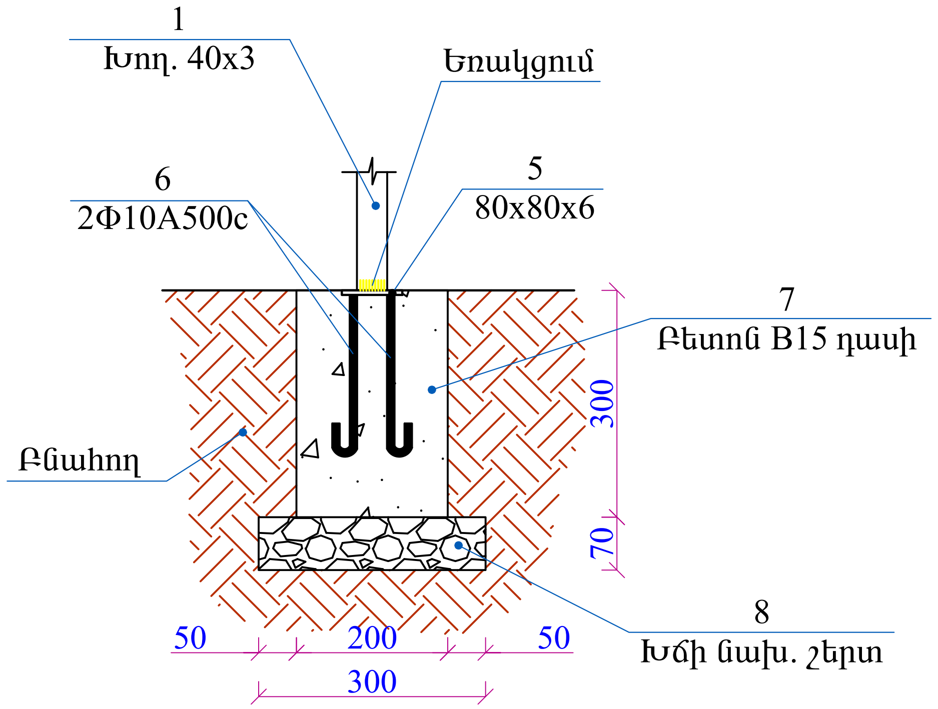

1.4 ԳՄ ՃԱՂԱՇԱՐԻ ՆՅՈՒԹԱԾԱԽՍԻ ՄԱՍՆԱԳԻՐ

ԴԻՐՔ	ՆՇԱՆԱԿՈՒՄԸ	ԱՆՎԱՆՈՒՄԸ	ՔԱՆ., ՀԱՏ	1 ԳՄ-Ի ՔԱՇԸ, ԿԳ	ԸՆԴ. ՔԱՇԸ, ԿԳ
1	ГОСТ 8639-82	□40x3 մմ - L=820մմ	2	3.36	5.510
2	ГОСТ 8645-92	□40x20x3 մմ - L=2030մմ	1	2.42	4.913
3	ГОСТ 8645-92	□40x20x3 մմ - L=1570մմ	1	2.42	6.582
4	ГОСТ 8645-92	□40x20x3 մմ - L=390մմ	1	2.42	0.945
4'	ГОСТ 8645-92	□40x20x3 մմ - L=1360մմ	1	2.42	3.291
5	ГОСТ 19903-76	-6x80 մմ - L=80մմ	2	0.3 կգ հատը	0.60
6	ГОСТ 5781-82	Ф10А500с - L=250մմ	2	0.617	0.309
7	Բետոն B15 դասի - 0.024 մ^3				
	Խճի նախապատրաստական շերտ - 0.013 մ^3				
	Ընդամենը, կգ մետաղ				22.15

ԾԱՆՈԹՈՒԹՅՈՒՆ

1. Եռակցումը կատարել Э-46 (ГОСТ 9467-75) մակնիշի էլեկտրոդներով
2. Բոլոր չափերը տրված են մմ-ով

ՆԱԽԱԳԾԱՅԻՆ ԸՆԿԵՐՈՒԹՅՈՒՆ՝

«ԿԱՊԻՏԱԼ ԴԻԶԱՅՆ» ՍՊԸ
"CAPITAL DESIGN" LLC

ՆԱԽԱԳԾԻ ՀԱՍՑԵ՝

ՄԱԼԱԹԻԱ-ՍԵԲԱՍՏԻԱ ՎԱՐՉԱԿԱՆ ՇՐՋԱՆԻ ԱՆԴՐԱՆԻԿԻ ՓՈՂ. Յ 71 ՇԵՆՔԻ ԵՏՆԱՄԱՍԻ ՏԱՐԱԾՔԻ ՎԵՐԱԿԱՌՈՒՑՄԱՆ ԱՇԽԱՏԱՆՔՆԵՐ

ՆԱԽԱԳԾԻ ԱՆՎԱՆՈՒՄԸ՝

ՄԵՏԱՂԱԿԱՆ ՃԱՂԱՇԱՐԻ ԴՐՎԱԳ, ՆՅՈՒԹԱԾԱԽՍԻ ՄԱՍՆԱԳԻՐ

ԹԵՐԹ՝	ԹԵՐԹԵՐ՝	ՄԱՍՇՏԱԲ՝
ՃՇ-9	15	1:250

ՏՆՕՐԵՆ՝	Է. ԴԱՎԹՅԱՆ	
ՆԱԽԱԳԾՈՂ՝	Ա. ԽԱՉԱՏՐՅԱՆ	
ՍՏՈՒԳԵՑ՝	Է. ԴԱՎԹՅԱՆ	

Մետաղական դույլով մետաղական աղբամանի տեխնիկական բնութագիր

- Մետաղական աղբամանը պետք է պատրաստված լինի 680x450մմ չափսերի,մետաղական դույլով
- Մետաղական հիմնակմախքը պետք է պատրաստված լինի աղբամանի վերին մասում/եռակցման համար/ քառակուսի կտրվածքով 15x15մմ չափսի մետաղական ձողից 450մմ տրամագծով օղակ և նույնից նաև ստորին մասի համար/եռակցման համար/
- Երկու մետաղական օղակների միջև հավասար հեռավորությունների վրա, դրսի կողմից պետք է եռակցված լինեն 20 հատ 680x40x2.5մմ չափսերի շերտավոր պողպատներ՝ վերին ծայրի մասերը 550մմ բարձրության վրա կորացված դեպի դուրս
- Աղբամանի ստորին մասի մետաղական օղակին ուղղահայաց պետք է եռակցված լինեն 2 հատ 450x40x2.5մմ չափսերի շերտավոր պողպատներ յուրաքանչյուրի վրա 2 անցքեր՝ հարթակին/հատակին/ ամրացնելու համար
- Աղբամանի ստորին մասը պտուտակներով պետք է ամրացված լինի ափսեաձև թիթեղ 1մմ հաստության մետաղյա 450մմ տրամագծով
- Աղբամանի կափարիչը պետք է պատրաստված լինի 1մմ հաստությամբ մետաղյա թիթեղից 450մմ տրամագծով և մեջտեղում 250մմ տրամագծով անցք
- Աղբամանի դույլը պետք է պատրաստված լինի ցինկապատ թիթեղից 0.5մմ հաստությամբ 470մմ բարձրության և 400մմ տրամագծով
- Մետաղական մասերը պետք է ներկված լինեն երկշերտ մոխրագույն ներկով/բայց ոչ դույլը/
- Աղբամանների տեղադրումը վերջնականապես համաձայնեցնել պատվիրատուի հետ

ՆԱԽԱԳԾԱՅԻՆ ԸՆԿԵՐՈՒԹՅՈՒՆ՝		
«ԿԱՊԻՏԱԼ ԴԻԶԱՅՆ» ՍՊԸ "CAPITAL DESIGN" LLC		
ՆԱԽԱԳԾԻ ՀԱՍՑԵ՝		
ՄԱԼԱԹԻԱ-ՍԵԲԱՍՏԻԱ ՎԱՐՉԱԿԱՆ ՇՐՋԱՆԻ ԱՆԴՐԱՆԻԿԻ ՓՈՂ. Յ 71 ՇԵՆՔԻ ԵՏՆԱՄԱՍԻ ՏԱՐԱԾՔԻ ՎԵՐԱԿԱՌՈՒՑՄԱՆ ԱՇԽԱՏԱՆՔՆԵՐ		
ՆԱԽԱԳԾԻ ԱՆՎԱՆՈՒՄԸ՝		
ՄԵՏԱՂԱԿԱՆ ԱՂԲԱՄԱՆ ՆՅՈՒԹԱԾԱԽՍԻ ՄԱՍՆԱԳԻՐ		
ԹԵՐԹ՝	ԹԵՐԹԵՐ՝	ՄԱՍՇՏԱԲ՝
ՃԾ-10	15	1:25
ՏՆՕՐԵՆ՝	Է. ԴԱՎԹՅԱՆ	
ՆԱԽԱԳԾՈՂ՝	Ա. ԽԱՉԱՏՐՅԱՆ	
ՍՏՈՒԳԵՑ՝	Է. ԴԱՎԹՅԱՆ	

Մետաղական հիմնակմախքով փայտյա նստատեղերով նստարանի տեխնիկական բնութագիր

- Մետաղական հիմնակմախքը պետք է պատրաստված լինի քառակուսի կտրվածքով խողովակից /40x40x3մմ/
- Մետաղյա կողամասերի ոտքերի ստորին մասում պետք է եռակցված լինի 3մմ հաստությամբ 60x60մմ չափսերի 4 մետաղական թիթեղներ՝ յուրաքանչյուրի վրա 4 անցքեր, հատակին/հարթակին/ ամրացնելու համար
- Նստարանի նստատեղի տակ պետք է եռակցված լինեն 30x2.5x190մմ չափսերի 2 շերտավոր պողպատ
- Մետաղական 2 կողամասերին՝ նստատեղի փայտերի ամրացման համար պետք է եռակցված լինեն պողպատյա անկյունակներ 40x40x4մմ 460մմ երկարությամբ, իսկ հենակի փայտերի ամրացման համար՝ պողպատե անկյունակներ 40x40x4մմ 300մմ երկարությամբ
- Նստարանի հենակին /4 հատ/ և նստատեղին /6 հատ/ պետք է 2 մետաղական կողամասերին պտուտակներով՝ ամրացված լինեն 190x80x40մմ չափսերի չորացրած հաճարի հղկված փայտյա մասեր
- Մետաղական մասերը պետք է ներկված լինեն երկշերտ /գույնը համաձայնեցնել պատվիրատուի պատվերով/
- Փայտյա մասերը պետք է լաքապատված լինեն հաճարի գույնը մգեցնող լաքով
- Թիկնակի վերին փայտյա մասի վրա /լազերային փորագրությամբ/ պետք է փորագրված լինի <<Մալաթիա-Սեբաստիա>>
- Նստարանների տեղադրումը վերջնականապես համաձայնեցնել պատվիրատուի հետ:

ՆԱԽԱԳԾԱՅԻՆ ԸՆԿԵՐՈՒԹՅՈՒՆ՝
«ԿԱՊԻՏԱԼ ԴԻԶԱՅՆ» ՍՊԸ "CAPITAL DESIGN" LLC
ՆԱԽԱԳԾԻ ՀԱՍՑԵ՝
ՄԱԼԱԹԻԱ-ՍԵԲԱՍՏԻԱ ՎԱՐՉԱԿԱՆ ՇՐՋԱՆԻ ԱՆԴՐԱՆԻԿԻ ՓՈՂ. Յ 71 ՇԵՆՔԻ ԵՏՆԱՄԱՍԻ ՏԱՐԱԾՔԻ ՎԵՐԱԿԱՌՈՒՑՄԱՆ ԱՇԽԱՏԱՆՔՆԵՐ
ՆԱԽԱԳԾԻ ԱՆՎԱՆՈՒՄԸ՝
ՄԵՏԱՂԱԿԱՆ ՆՍՏԱՐԱՆ ՆՅՈՒԹԱԾԱԽՍԻ ՄԱՄՆԱԳԻՐ

ԹԵՐԹ՝	ԹԵՐԹԵՐ՝	ՄԱՍՇՏԱԲ՝
ՃՇ-11	15	1:25
ՏՆՕՐԵՆ՝	Է. ԴԱՎԹՅԱՆ	[signature]
ՆԱԽԱԳԾՈՂ՝	Ա. ԽԱՉԱՏՐՅԱՆ	[signature]
ՍՏՈՒԳԵՑ՝	Է. ԴԱՎԹՅԱՆ	[signature]

ԿՏՐՎԱԾՔ 2 Մ 1:40

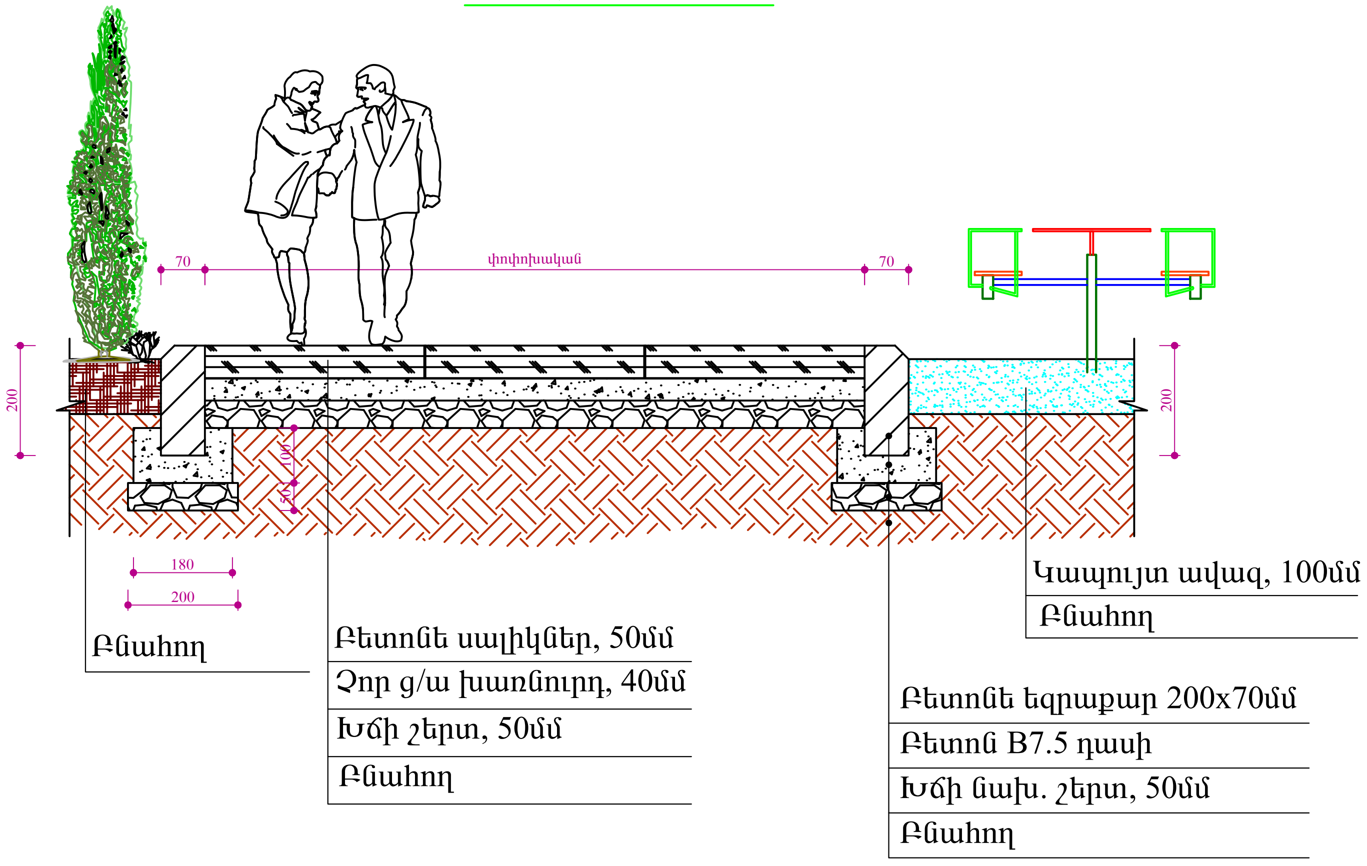

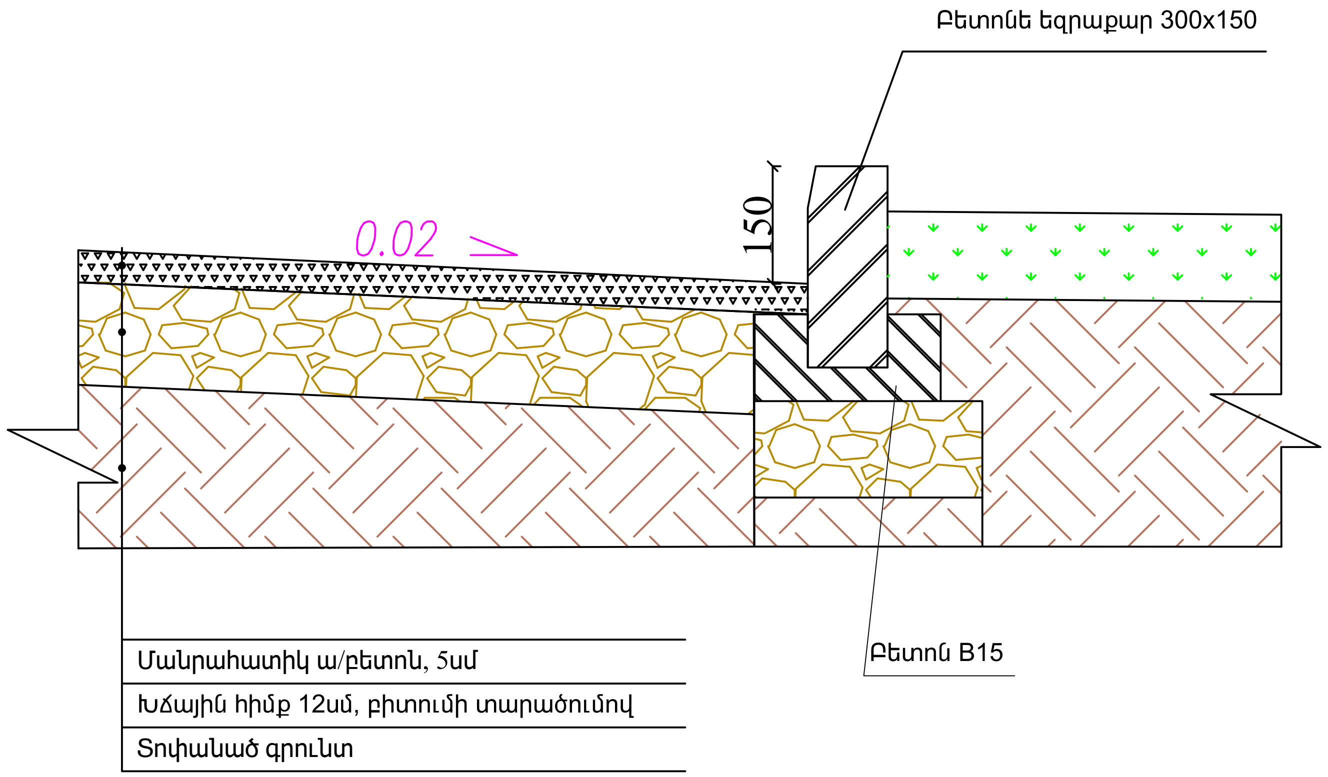

ԿՏՐՎԱԾՔ 1 Մ 1:40

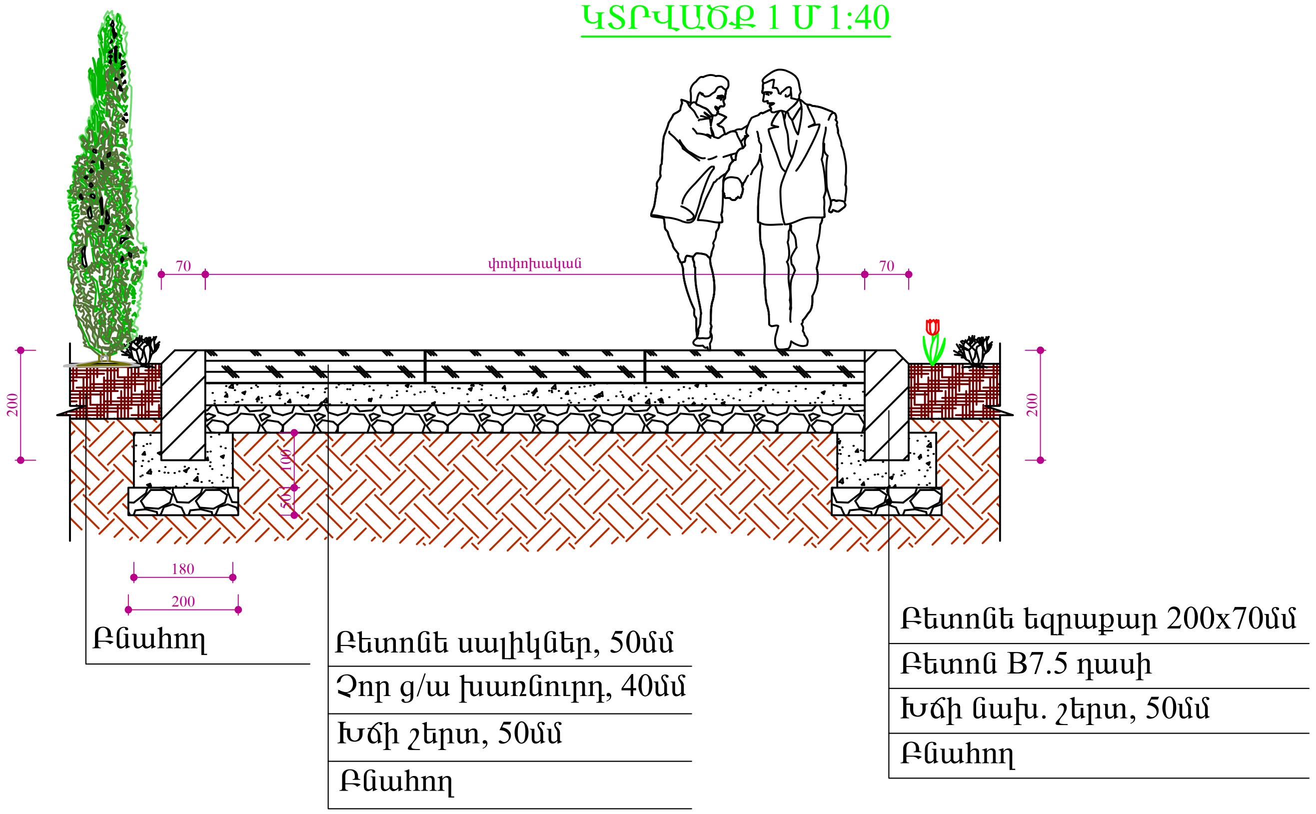

ՆԱԽԱԳԾԱՅԻՆ ԸՆԿԵՐՈՒԹՅՈՒՆ՝

«ԿԱՊԻՏԱԼ ԴԻԶԱՅՆ» ՍՊԸ
"CAPITAL DESIGN" LLC

ՆԱԽԱԳԾԻ ՀԱՍՑԵ՝

ՄԱԼԱԹԻԱ-ՍԵԲԱՍՏԻԱ ՎԱՐՉԱԿԱՆ ՇՐՋԱՆԻ ՐԱՖՖՈՒ ՓՈՂ. Ꚛ 59, 61 ԵՎ 69 ՇԵՆՔԵՐԻ ԲԱԿԻ ՎԵՐԱԿԱՌՈՒՑՄԱՆ ԱՇԽԱՏԱՆՔՆԵՐ

ՆԱԽԱԳԾԻ ԱՆՎԱՆՈՒՄԸ՝

ԵԶՐԱՔԱՐԻ ՏԻՊԱՅԻՆ ԿՏՐՎԱԾՔՆԵՐ

ԹԵՐԹ՝	ԹԵՐԹԵՐ՝	ՄԱՍՇՏԱԲ՝
ՃԾ-12	15	1:250

ՏՆՕՐԵՆ՝	Է. ԴԱՎԹՅԱՆ	
ՆԱԽԱԳԾՈՂ՝	Ա. ԽԱՉԱՏՐՅԱՆ	
ՍՏՈՒԳԵՑ՝	Է. ԴԱՎԹՅԱՆ	

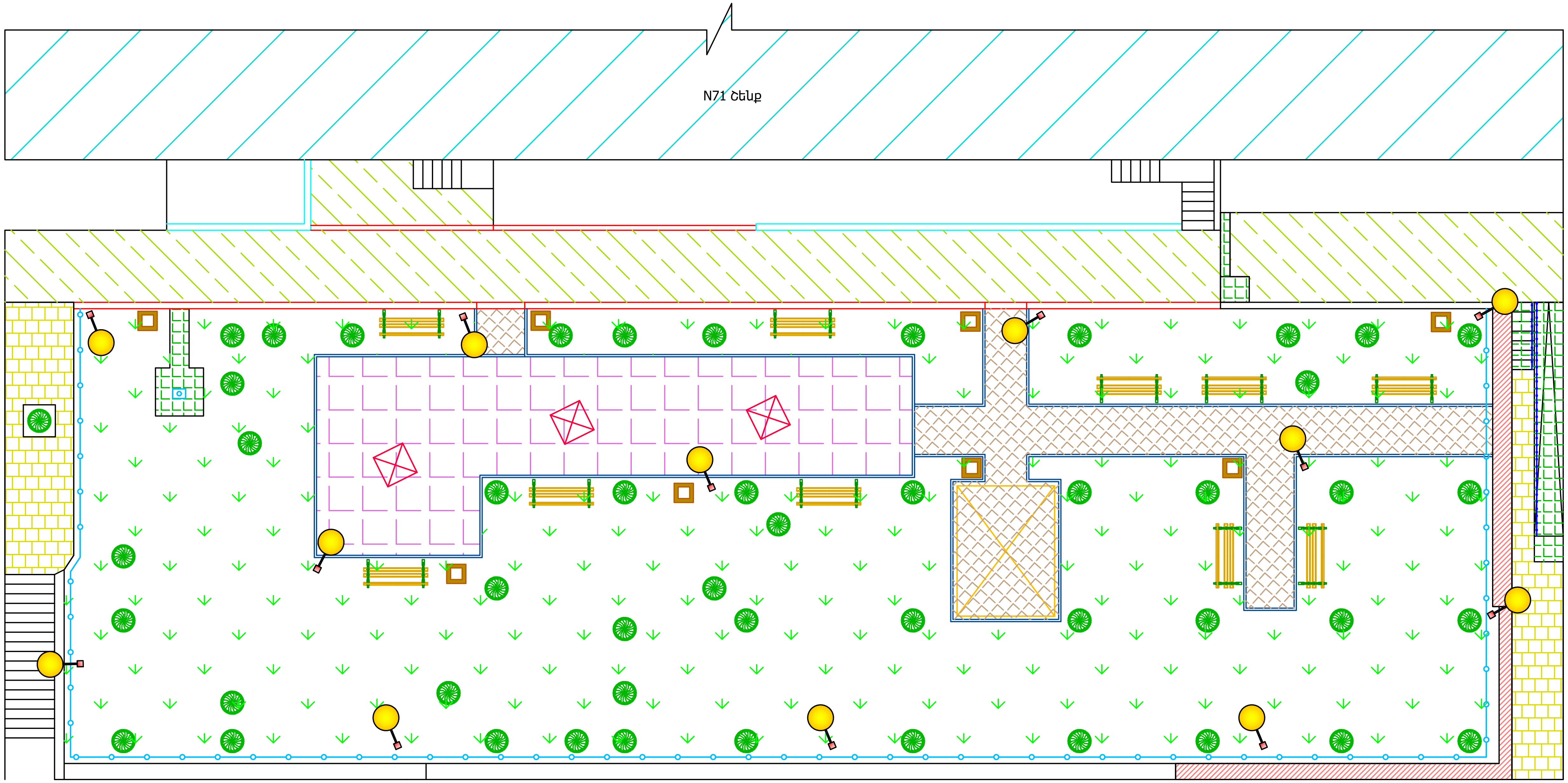

Նոր տեղադրվող լուսավորության դեկորատիվ հենասյուներ/LED լուսատուներով/ - 7 հատ

ՍՏՈՐԳԵՏՆՅԱ ՄԱԼՈՒԽԻ ԽՐԱՄՈՒՂՈՒ ԿՏՐՎԱԾՔ

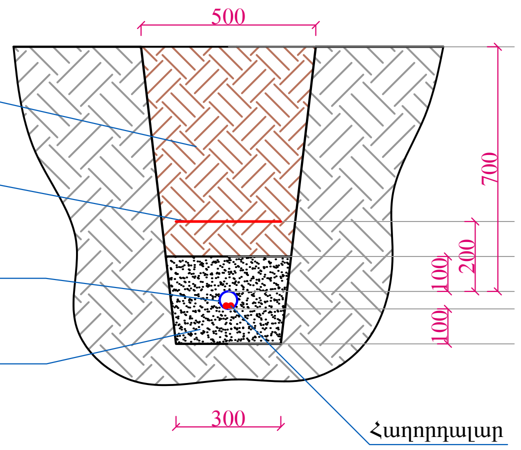

ՆԱԽԱԳԾԱՅԻՆ ԸՆԿԵՐՈՒԹՅՈՒՆ՝

«ԿԱՊԻՏԱԼ ԴԻԶԱՅՆ» ՍՊԸ
"CAPITAL DESIGN" LLC

ՆԱԽԱԳԾԻ ՀԱՍՑԵ՝

ՄԱԼԱԹԻԱ-ՍԵԲԱՍՏԻԱ ՎԱՐՉԱԿԱՆ ՇՐՋԱՆԻ ԱՆԴՐԱՆԻԿԻ ՓՈՂ. Յ 71 ՇԵՆՔԻ ԵՏՆԱՄԱՍԻ ՏԱՐԱԾՔԻ ՎԵՐԱԿԱՌՈՒՑՄԱՆ ԱՇԽԱՏԱՆՔՆԵՐ

ՆԱԽԱԳԾԻ ԱՆՎԱՆՈՒՄԸ՝

ԼՈՒՍԱՏՈՒՆԵՐԻ ՏԵՂԱԿԱՅՄԱՆ ՀԱՏԱԿԱԳԻԾ

ԹԵՐԹ՝	ԹԵՐԹԵՐ՝	ՄԱՍՇՏԱԲ՝
ԷL-1	15	1:250

ՏՆՕՐԵՆ՝	Է. ԴԱՎԹՅԱՆ	
ՆԱԽԱԳԾՈՂ՝	Ա. ԽԱՉԱՏՐՅԱՆ	
ՍՏՈՒԳԵՑ՝	Է. ԴԱՎԹՅԱՆ	

ԼՈՒՍԱՎՈՐՈՒԹՅԱՆ ԴԵԿՈՐԱՏԻՎ ՀԵՆԱՍՅԱՆ ԸՆԴՀԱՆՈՒՐ ՏԵՍՔԸ
/հիմքի պաշտպանիչ բետոնը պայմանականորեն ցույց տրված չէ/
Մ 1:25

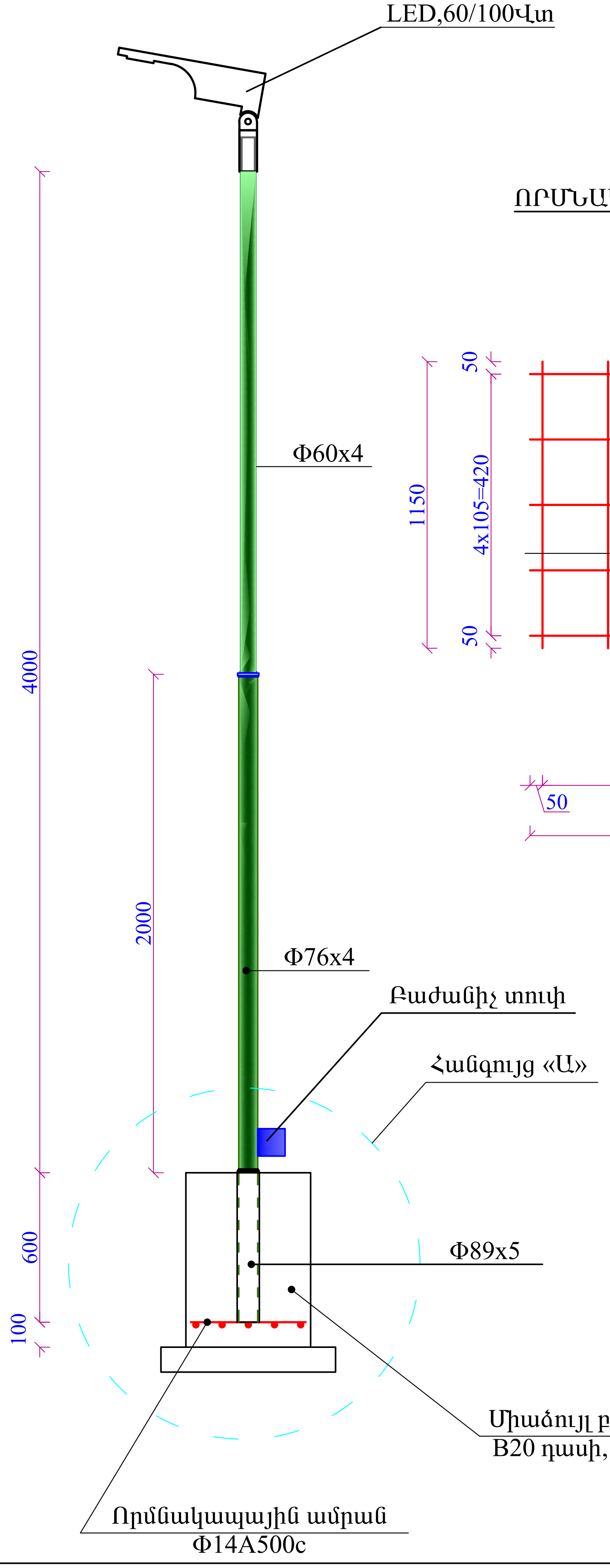

ՈՐՄՆԱԿԱՊԱՅԻՆ ԱՄՐԱՆ
Մ 1:10

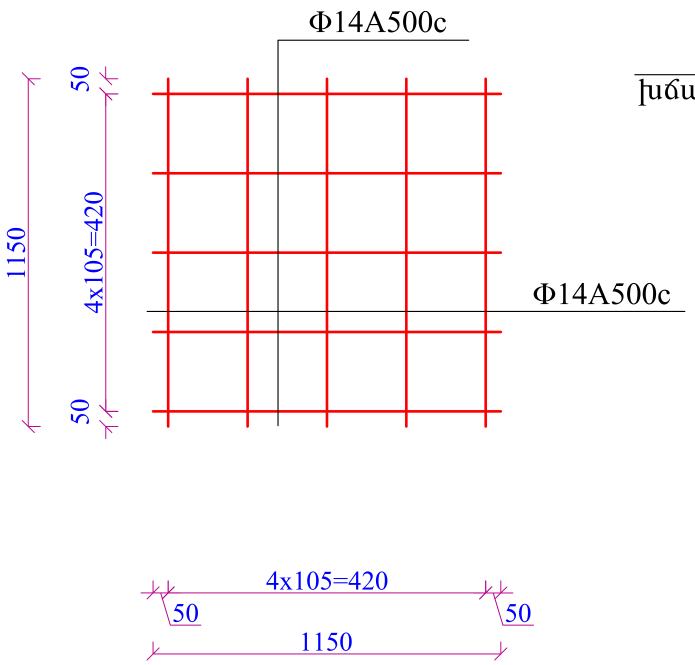

ՀԻՄՔԻ ԵՎ ՓՈՍՈՐԱԿԻ ԿՏՐՎԱԾՔԸ
ՀԱՆԳՈՒՅՑ «Ա», Մ 1:10

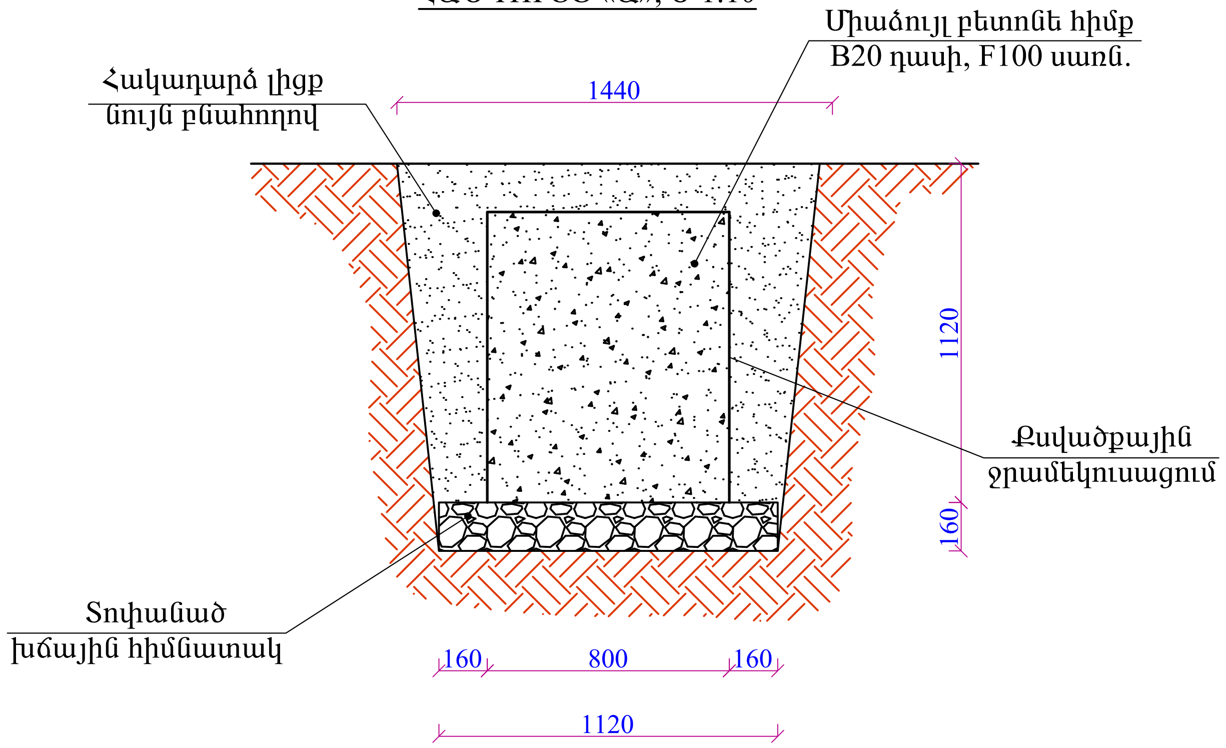

ՀՀ	ԱՇԽԱՏԱՆՔԻ ԱՆՎԱՆՈՒՄԸ	ՉԱՓ. ՄԻԱՎ.	ՔԱՆԱԿ
1	Փոսորակի մշակում ձեռքով	խմ	0.650
2	Խճային հիմնատակի տեղադրում, տոփանում, h=10սմ	խմ	0.049
3	Միաձույլ բետոնե հիմքի իրականացում, B20 դասի	խմ	0.15
4	Բետոնե հիմքի ջրամեկուսացում տաք հեղուկ բիտումով	քմ	1.50
5	Որմնակապային ամրանի տեղադրում, Փ14A500c, 4.60 գմ	տն	0.006
6	Հիմնամասի խողովակի մոնտաժում Փ89x5 մմ, 0.6 գմ	հատ	1
7	Հենասյան մոնտաժում Փ76x4 մմ	գմ	2.6
8	Մետ. թիթեղ 3x100 L=250 մմ	կգ	1.18
9	Հենասյան մոնտաժում Փ60x4 մմ	գմ	1.9
10	Անկյունակ 30x3 մմ	կգ	1.69
11	LED,60/100Վտ	հատ	1
12	Մեկուսիչ ճենապակե	հատ	1
13	Լուսատուների զրոյակցում	հատ	1
14	Հողանցման էլեկտրոդ L50x50x3մմ, L=2.0մ	հատ	1
15	Հողանցման շերտապողպատ 40x3մմ, L=6.0մ	հատ	1
16	Բաժանիչ տուփ	հատ	1
17	Ավտոմատ անջատիչ	հատ	1
18	Լուսատուների լիցքավորում հաղորդալարերով	հատ	2
19	Կրանշտեյն, 2 հատ	կգ	1.25
20	Հենասյան ներկում	քմ	1.1
21	Բնահողի հակադարձ լիցք ձեռքով	խմ	0.451
22	Ավելորդ բնահողի բարձում ա/ինքնաթափեր, տեղափոխում	խմ	0.199

ՆԱԽԱԳԾԱՅԻՆ ԸՆԿԵՐՈՒԹՅՈՒՆ՝		
«ԿԱՊԻՏԱԼ ԴԻԶԱՅՆ» ՍՊԸ "CAPITAL DESIGN" LLC		
ՆԱԽԱԳԾԻ ՀԱՍՑԵ՝		
ՄԱԼԱԹԻԱ-ՍԵԲԱՍՏԻԱ ՎԱՐՉԱԿԱՆ ՇՐՋԱՆԻ ԱՆԴՐԱՆԻԿԻ ՓՈՂ. Յ 71 ՇԵՆՔԻ ԵՏՆԱՄԱՍԻ ՏԱՐԱԾՔԻ ՎԵՐԱԿԱՌՈՒՑՄԱՆ ԱՇԽԱՏԱՆՔՆԵՐ		
ՆԱԽԱԳԾԻ ԱՆՎԱՆՈՒՄԸ՝		
ԼՈՒՍԱՎՈՐՈՒԹՅԱՆ ԴԵԿՈՐԱՏԻՎ ՀԵՆԱՍՅՈՒՆ, ԿՏՐՎԱԾՔ, ՄԱՍՆԱԳԻՐ		
ԹԵՐԹ՝	ԹԵՐԹԵՐ՝	ՄԱՍՇՏԱԲ՝
EL-2	15	1:20
ՏՆՕՐԵՆ՝	Է. ԴԱՎԹՅԱՆ	
ՆԱԽԱԳԾՈՂ՝	Ա. ԽԱՉԱՏՐՅԱՆ	
ՍՏՈՒԳԵՑ՝	Է. ԴԱՎԹՅԱՆ	

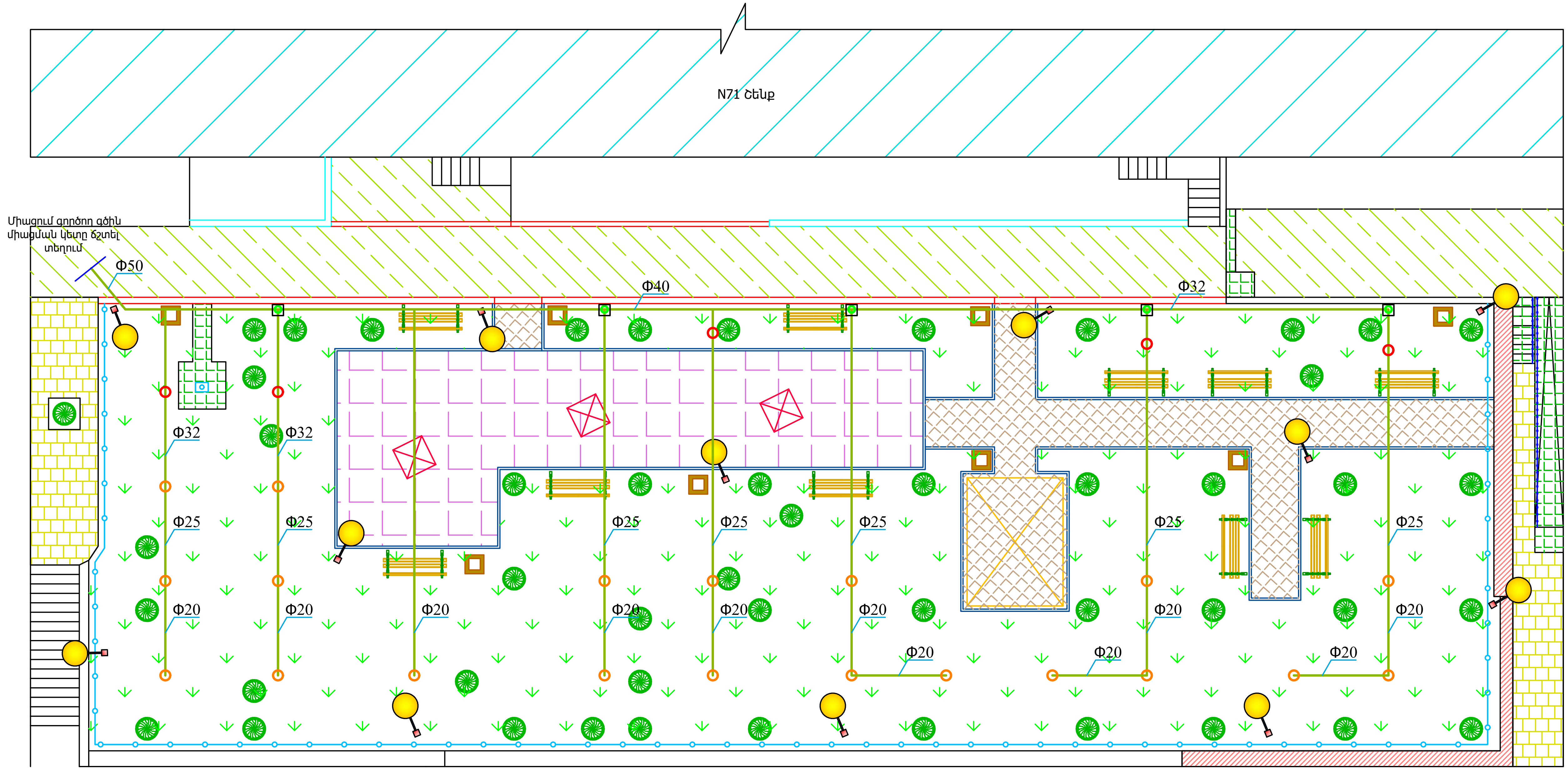

Ռետինե ճկվող միացման շտուցեր d=15մմ

Դատարկման հանգույց/d=20մմ փականով/

Բետոնյա հոր/փոսորակ/ 0.6*0.6*0.5մ չափսերով

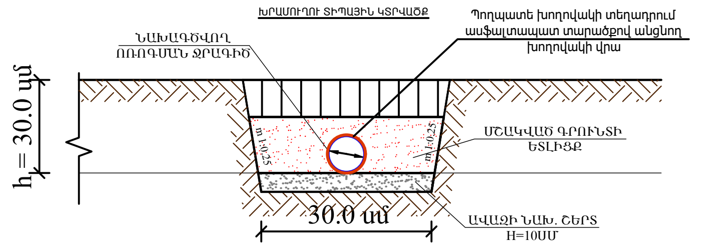

ՆԱԽԱԳԾԱՅԻՆ ԸՆԿԵՐՈՒԹՅՈՒՆ՝

«ԿԱՊԻՏԱԼ ԴԻԶԱՅՆ» ՍՊԸ
"CAPITAL DESIGN" LLC

ՆԱԽԱԳԾԻ ՀԱՍՑԵ՝

ՄԱԼԱԹԻԱ-ՍԵԲԱՍՏԻԱ ՎԱՐՉԱԿԱՆ ՇՐՋԱՆԻ ԱՆԴՐԱՆԻԿԻ ՓՈՂ. Ֆ 71 ՇԵՆՔԻ ԵՏՆԱՄԱՍԻ ՏԱՐԱԾՔԻ ՎԵՐԱԿԱՌՈՒՑՄԱՆ ԱՇԽԱՏԱՆՔՆԵՐ

ՆԱԽԱԳԾԻ ԱՆՎԱՆՈՒՄԸ՝

ՈՌՈԳՈՒՄ
ԽՐԱՄՈՒՂՈՒ ՏԻՊԱՅԻՆ ԿՏՐՎԱԾՔ

ԹԵՐԹ՝	ԹԵՐԹԵՐ՝	ՄԱՍՇՏԱԲ՝
Ո-1	15	1:250

ՏՆՕՐԵՆ՝	Է. ԴԱՎԹՅԱՆ	
ՆԱԽԱԳԾՈՂ՝	Ա. ԽԱՉԱՏՐՅԱՆ	
ՍՏՈՒԳԵՑ՝	Է. ԴԱՎԹՅԱՆ	